Valla

HIRD SALES

V 210 R

RADIOCOMANDATA

SCHEDA PRODOTTO

Product details / Détails du produit
Produktdetails/ Detalles de producto

01482 481 960 info@valla-cranes.co.uk

V 2 1 0 R

Informazioni tecniche

Technical information / Informations techniques
Technische information / Información técnica

PORTATA MASSIMA *Max payload / Capacité maxi* *Max Tragfähigkeit / Max capacidad*	21.000 kg
PESO TOTALE *Total weight / Poids total* *Gesamtgewicht / Peso total*	23.270 kg
DIMENSIONI *Dimensions / Dimensions* *Abmessungen / Dimensiones*	4.490 x 2.000 x 1.980 mm
ANTERIORE *Front / Avant / Vorderrad / Delantera*	N° 4 / 355/50 – 20"
POSTERIORE *Rear / Arrière / Hinterrad / Trasera*	N° 2 / 355/50 – 20"
IMPIANTO IDRAULICO *Hydraulics (Max pressure/Motor power)* *Hydraulique (Pression maxi/Puissance moteur)* *Hydraulik (Max Druck/Motorleistung)* *Hidraulica (Presion max/Potencia motor)*	220 Bar – 33 kW AC
TRAZIONE ANTERIORE *Rear-wheel drive / À traction arrière* *Heckantrieb / Tracción trasera*	2 x 7.5 kW AC
STERZATURA POSTERIORE *Rear steering / Direction arrière* *Hintere Lenkung / Dirección trasera*	+/-90°
BATTERIA *Battery / Batterie / Batterie / Batterie*	96V - 1.050 Ah
CONTRAPPESI REMOVIBILI *Removable counterweights / Contrepoids amovibles* *Abnehmbare Gegengewichte / Contrapesos removibles*	N° 3 x 2.220 kg
FRENI ELETTROIDRAULICI ANTERIORI *Front electro-hydraulic brakes / Freins électro-hydrauliques avant* *Elektrohydraulische Vorderradbremsen / frenos electrohidráulicos delanteros*	

01482 481 960 info@valla-cranes.co.uk

V 210 R

Equipaggiamenti

Equipments / Équipement
Ausrüstung / Equipamiento

STANDARD

RUOTE ANTI-TRACCIA
Non-marking tires / Roues non marquant
Non-Marking-Räder / Ruedas anti-marcas

TESTA AD INCLINAZIONE VARIABILE
Variable tilt head / Tête à inclinaison variable
Variabler Neigungskopf / Cabezal ajustable

RADIOCOMANDO
Radio-control / Radiocommande
Radio Kontrolle / Radio control

GANCIO
Hook / Crochet / Haken / Gancho

BARRA STABILIZZATRICE ANTERIORE
Stabilizer crossbar / Barre stabilsatrice
Vorderradabstützung / Barra estabilizadora

OPTIONAL

ARGANO
Winch / Treuil / Winde / Cabrestante

JIB MECCANICO NON RIPIEGABILE
Not-foldable mechanic jib / Flechette mécanique non pliable
Nicht klappbarer mechanischer Ausleger / Pluma mecanica no plegable

JIB IDRAULICO NON RIPIEGABILE
Not foldable hydraulic jib / Flechette hydraulique non pliable
Nicht klappbarer hydraulischer Ausleger / Pluma hidráulica no plegable

JIB IDRAULICO TELESCOPICO RIPIEGABILE
Foldable telescopic hydraulic jib / Flèchette hydraulique télescopique repliable
Faltbarer teleskopischer hydraulischer jib/ Pluma hidráulica telescópica plegable

FORCHE AUTOLIVELLANTI
Self-levelling forks / Fourches autonivelantes
Selbstnivellierende Gabeln / Horquillas autonivelantes

BATTERIE AL LITIO
Lithium batteries / Batteries à lithium
Lithiumbatterien / Baterías de litio

TRASFORMAZIONE ATEX
ATEX transformation / Transformation ATEX
ATEX-Umwandlung / Transformación ATEX

VALLA CONNECT SYSTEM

01482 481 960 info@valla-cranes.co.uk

V 2 1 0 R

INGOMBRI PRINCIPALI - VERSIONE CON GANCIO

Main dimension - Hook version
Dimensions principales - Version avec crochet
Hauptabmessungen - Version mit Haken
Dimensiones principales - Versión con gancho

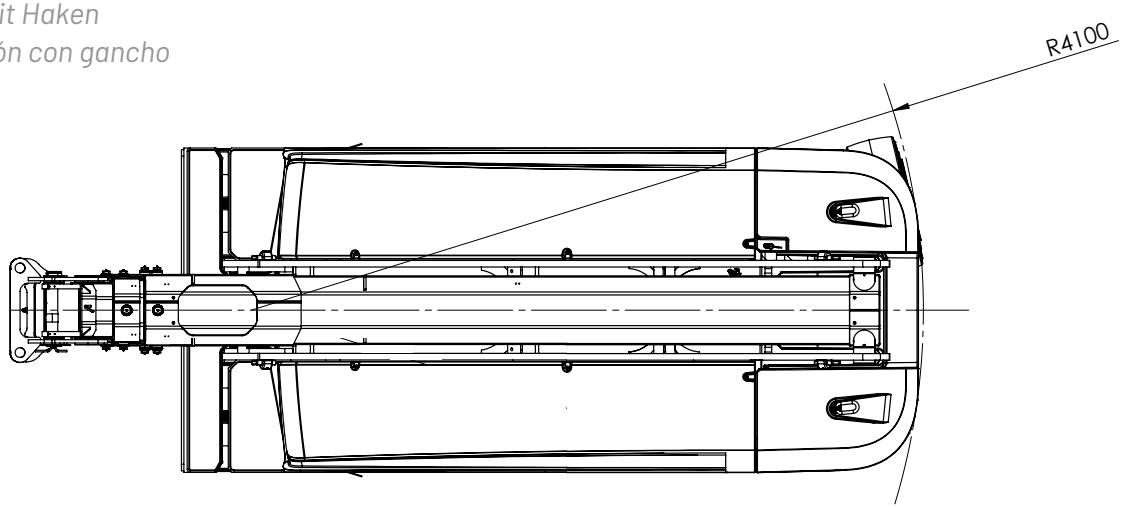

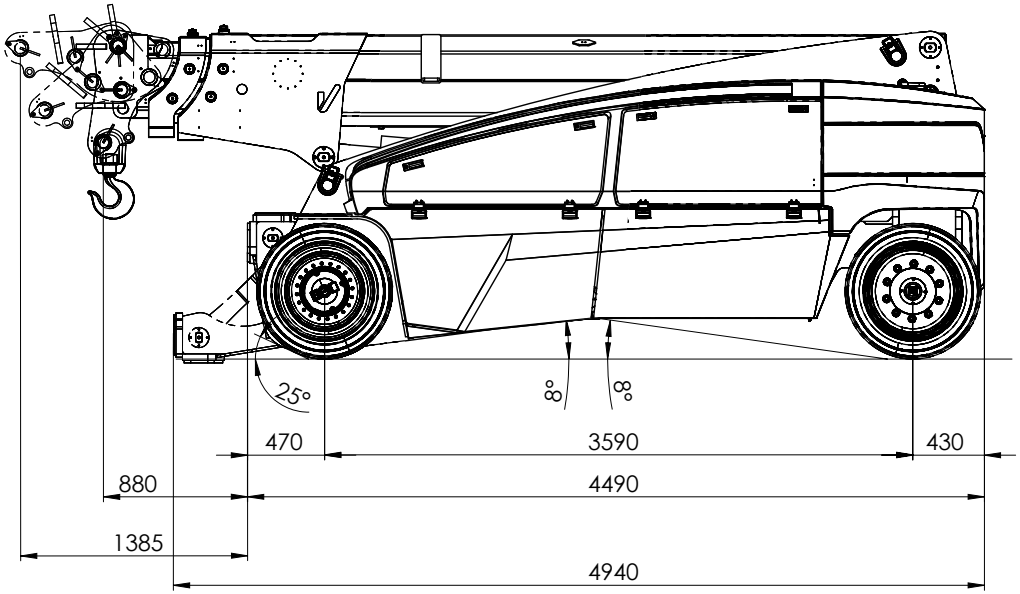

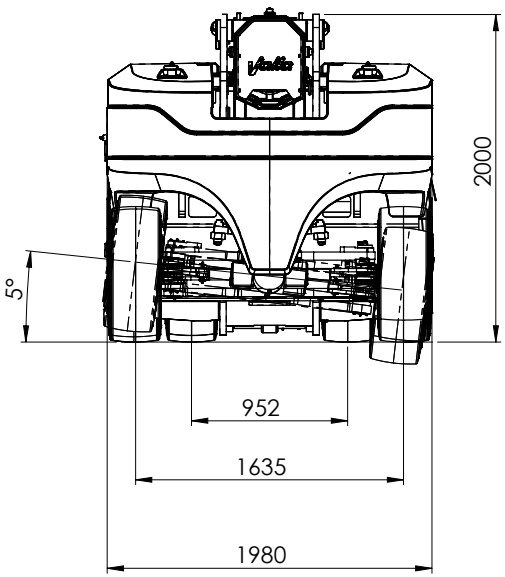

01482 481 960 info@valla-cranes.co.uk

V 2 1 0 R

INGOMBRI PRINCIPALI - VERSIONE CON ARGANO

Main dimension - Winch version
Dimensions principales - Version avec treuil
Hauptabmessungen - Ausführung mit Winde
Dimensiones principales - Cabrestante versión

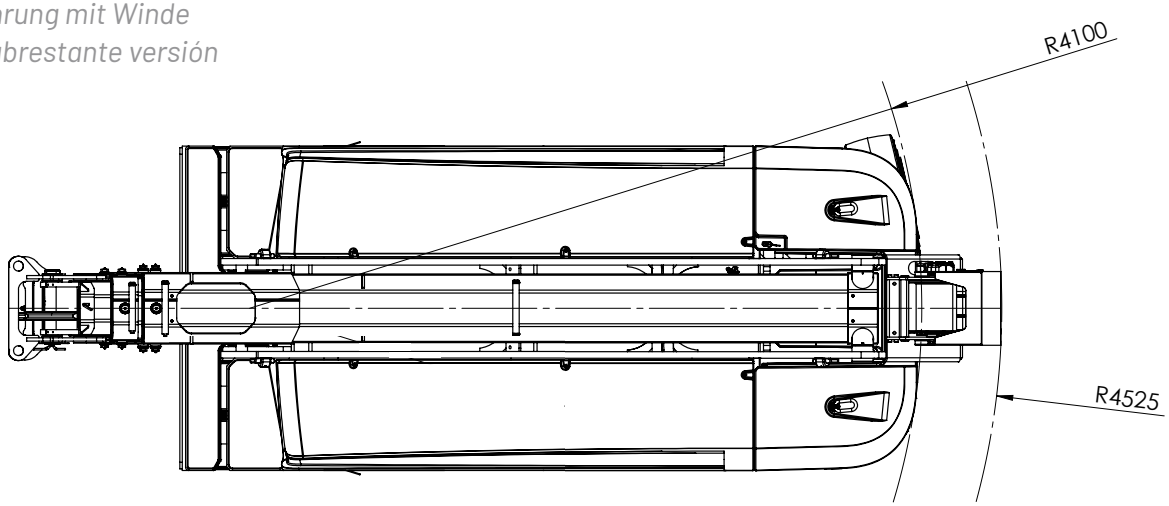

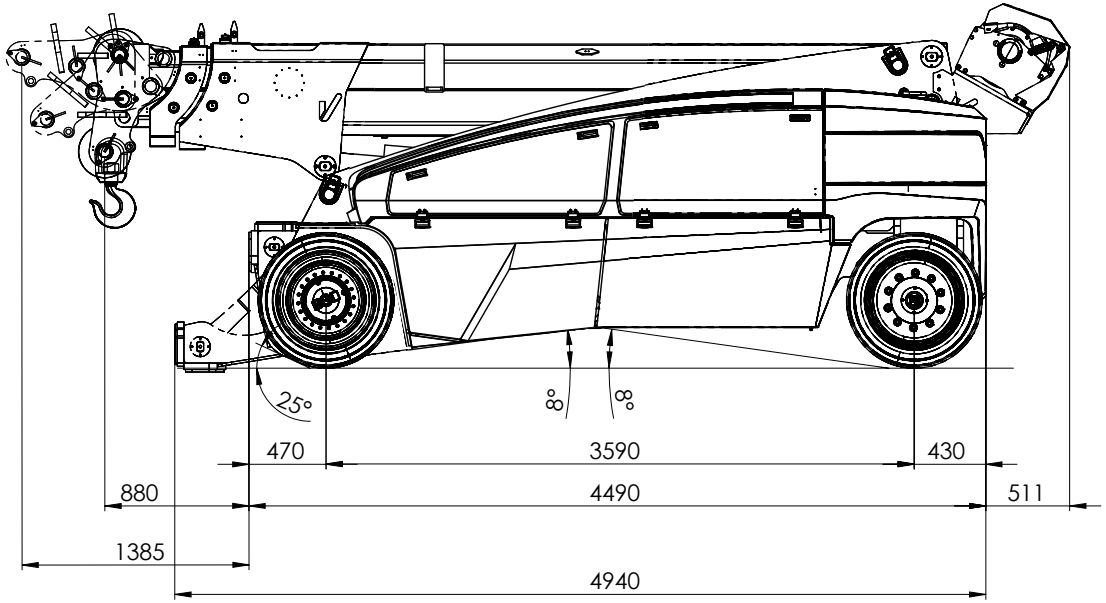

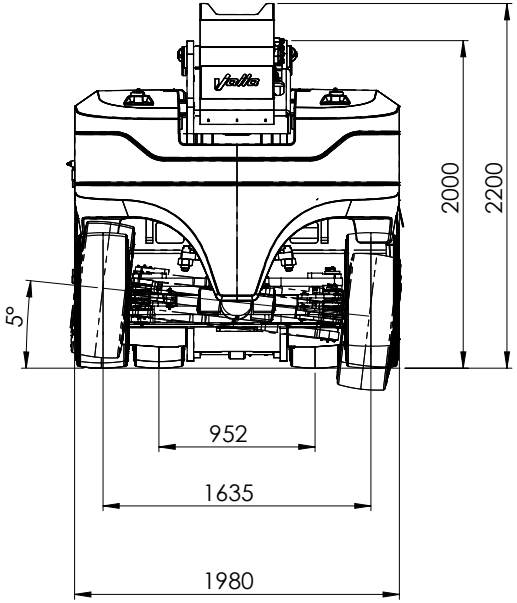

01482 481 960 info@valla-cranes.co.uk

V 2 1 0 R

INGOMBRI PRINCIPALI - VERSIONE CON ARGANO E JIB IDRAULICO NON RIPIEGABILE

Main dimension - Winch and not-foldable mechanic jib version
Dimensions principales - Version avec treuil et flechette mécanique non pliable
Hauptabmessungen - Version mit Winde und nicht klappbarer mechanischer Ausleger
Dimensiones principales - Versión con cobrestante y pluma mecanica no plegable

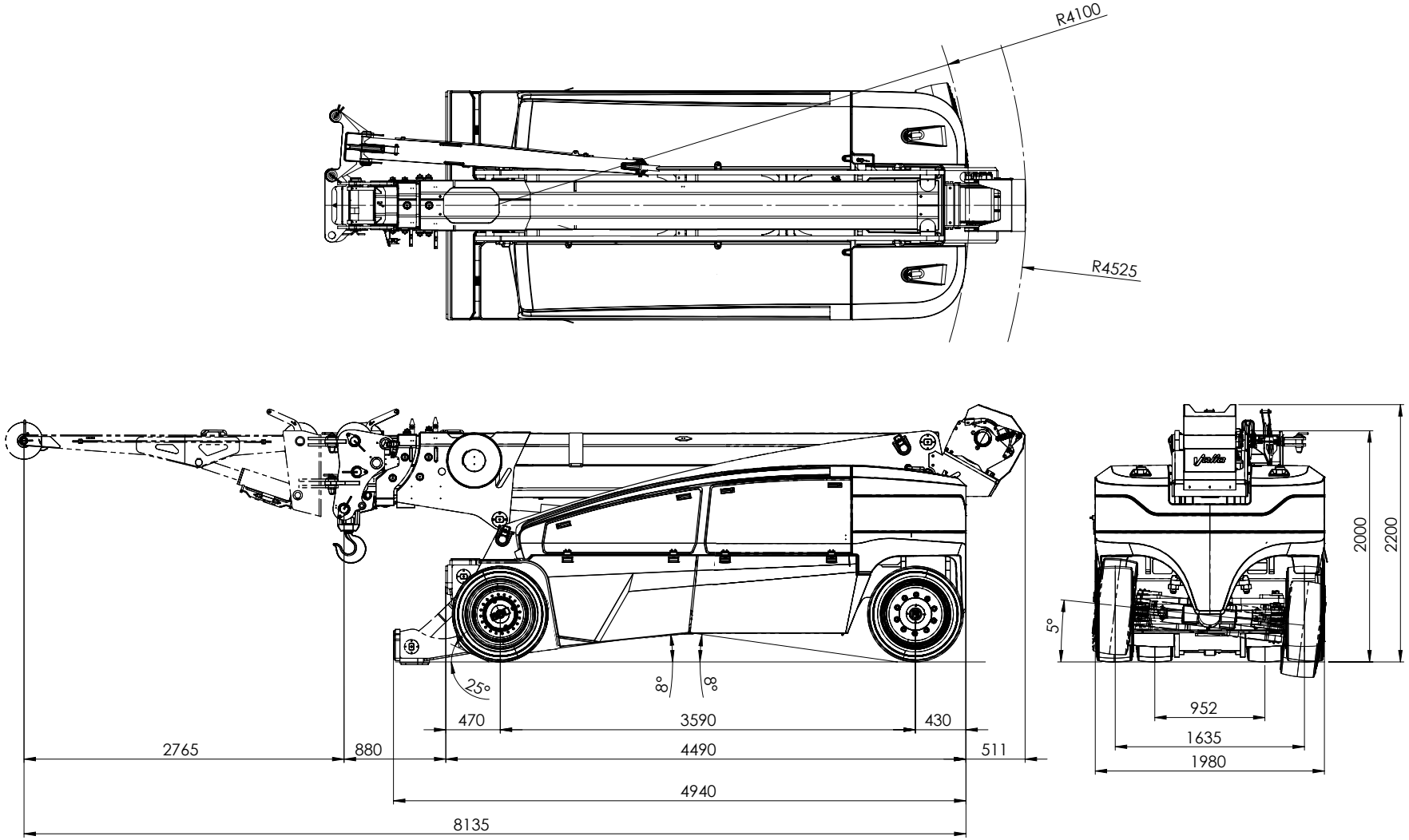

01482 481 960 info@valla-cranes.co.uk

V 2 1 0 R

INGOMBRI PRINCIPALI - VERSIONE CON ARGANO E JIB IDRAULICO TELESCOPICO RIPIEGABILE

Main dimension - Winch and foldable telescopic hydraulic jib version
Dimensions principales - Version avec treuil flechette hydraulique télescopique pliable
Hauptabmessungen - Version mit Winde und klappbarer hydraulischer teleskopischer Ausleger
Dimensiones principales - Versión con cabrestante y pluma hidráulica telescópica plegable

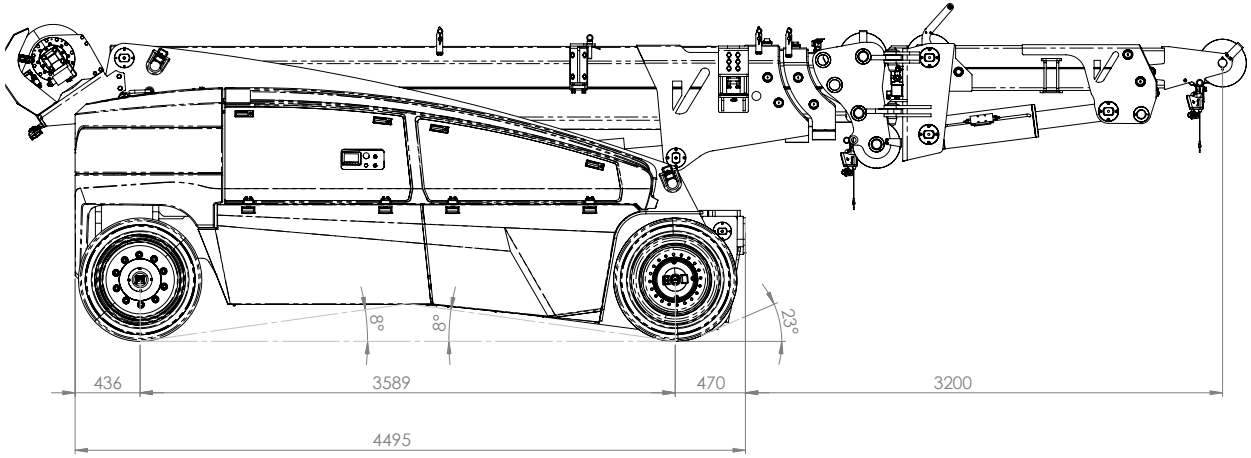

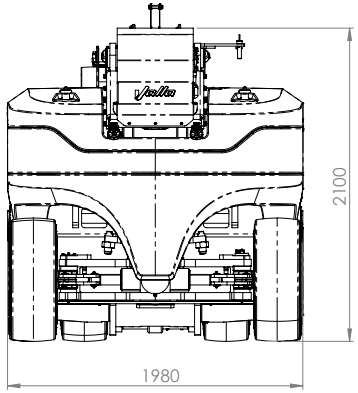

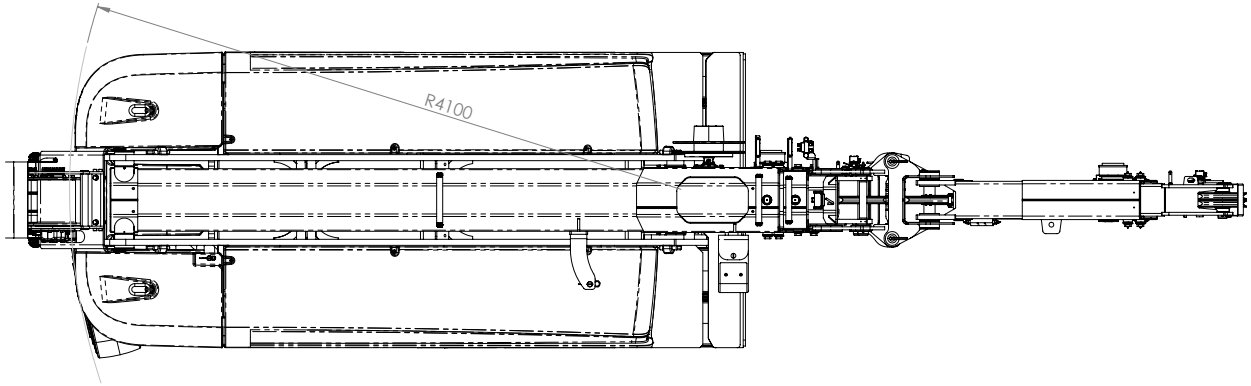

01482 481 960 info@valla-cranes.co.uk

V 2 1 0 R

INGOMBRI PRINCIPALI - VERSIONE CON ARGANO E JIB IDRAULICO TELESCOPICO RIPIEGABILE

Main dimension - Winch and foldable telescopic hydraulic jib version
Dimensions principales - Version avec treuil flechette hydraulique télescopique pliable
Hauptabmessungen - Version mit Winde und klappbarer hydraulischer teleskopischer Ausleger
Dimensiones principales - Versión con cabrestante y pluma hidráulica telescópica plegable

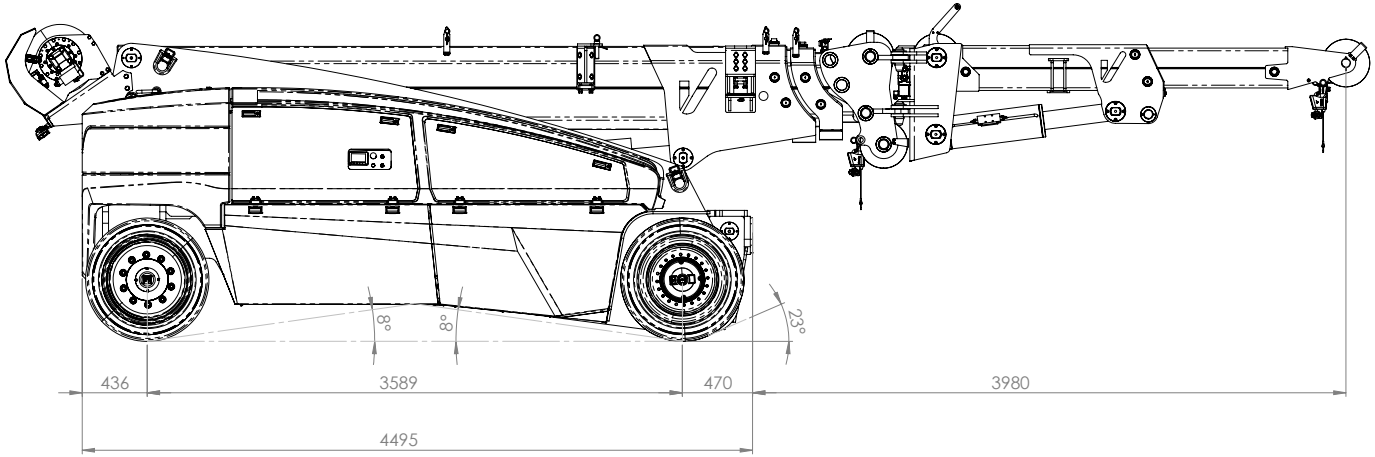

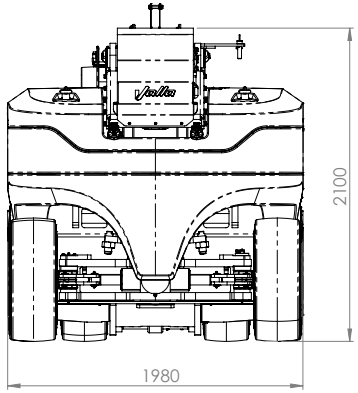

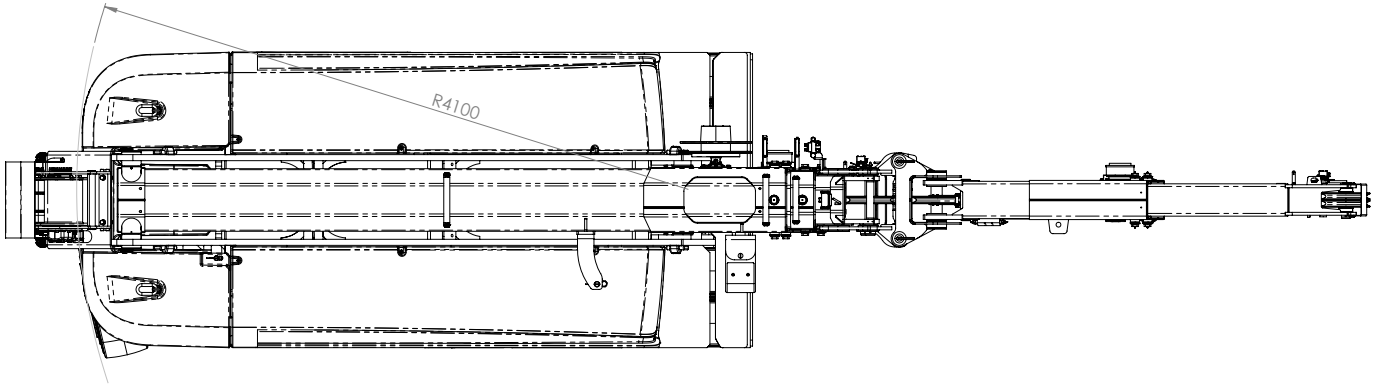

01482 481 960 info@valla-cranes.co.uk

V 2 1 0 R

INGOMBRI PRINCIPALI - VERSIONE CON JIB MECCANICO NON RIPIEGABILE

Main dimension - Not-foldable mechanic jib version
Dimensions principales - Version avec flechette mécanique non pliable
Hauptabmessungen - Version mit nicht klappbarer mechanischer Ausleger
Dimensiones principales - Versión con pluma mecanica no plegable

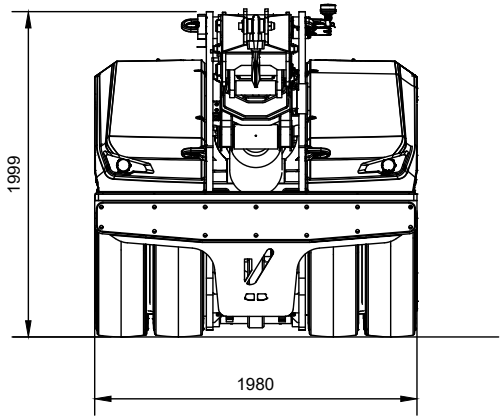

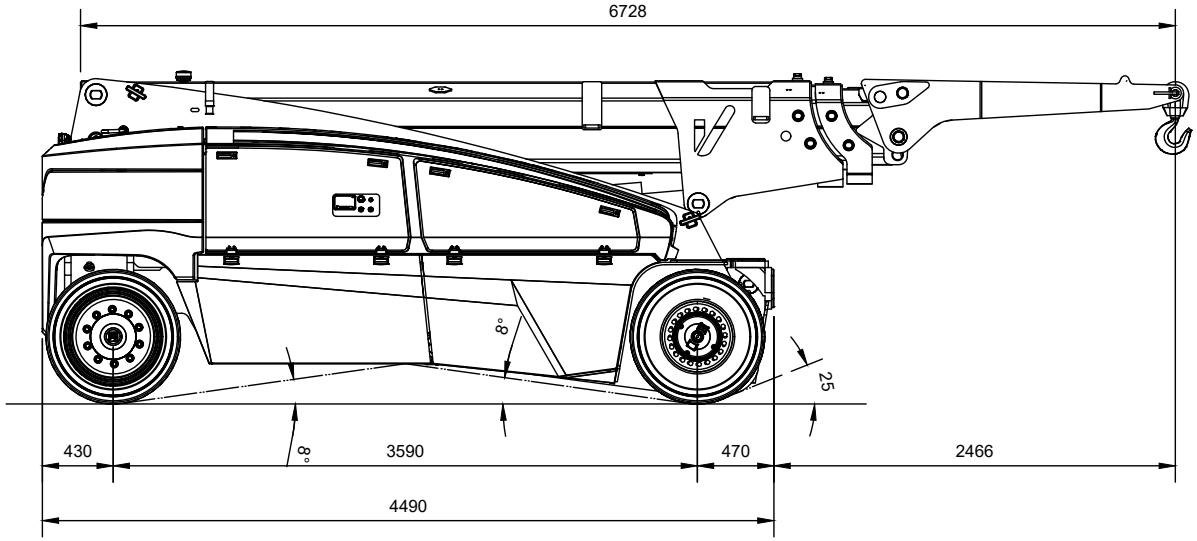

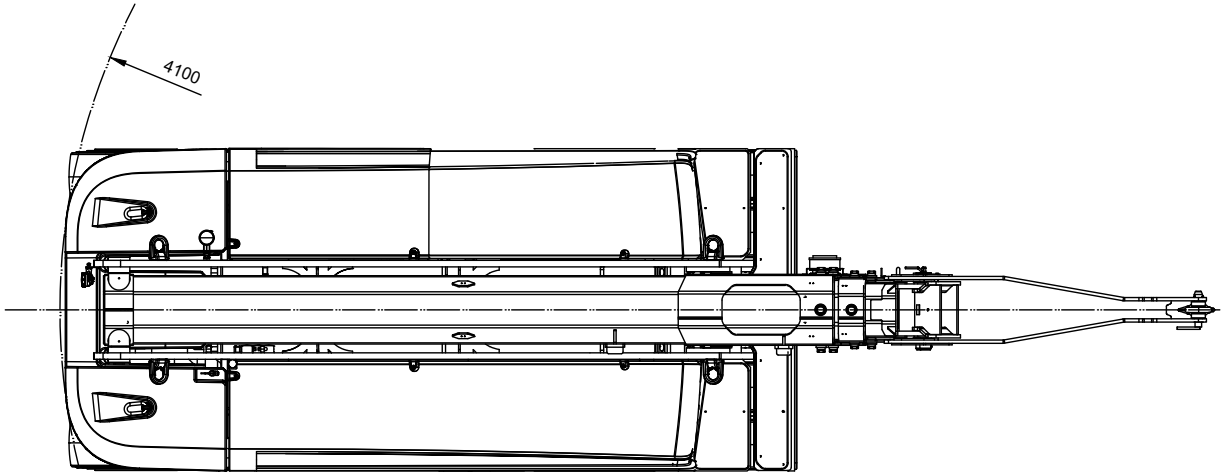

01482 481 960 info@valla-cranes.co.uk

V 2 1 0 R

INGOMBRI PRINCIPALI - VERSIONE CON JIB MECCANICO NON RIPIEGABILE

Main dimension - Not-foldable mechanic jib version
Dimensions principales - Version avec flechette mécanique non pliable
Hauptabmessungen - Version mit nicht klappbarer mechanischer Ausleger
Dimensiones principales - Versión con pluma mecanica no plegable

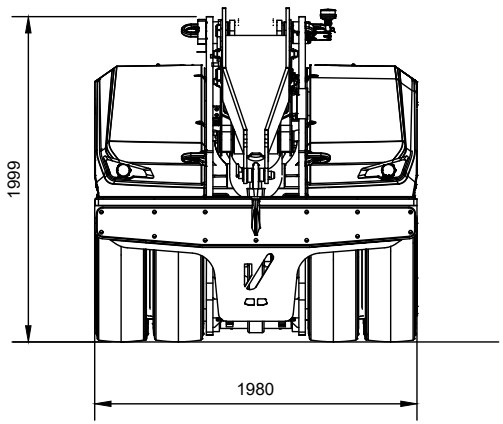

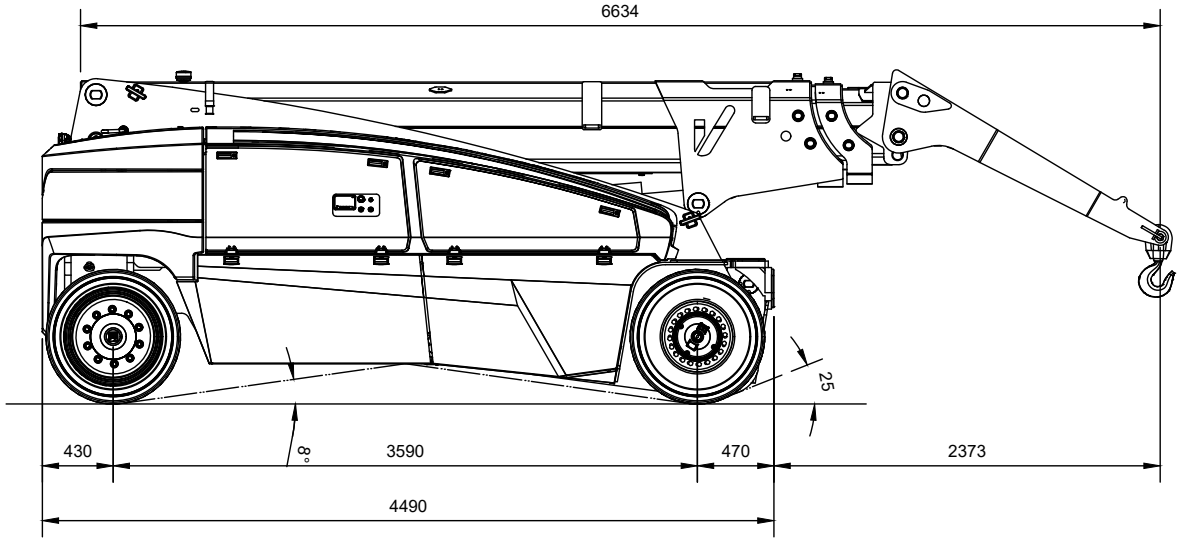

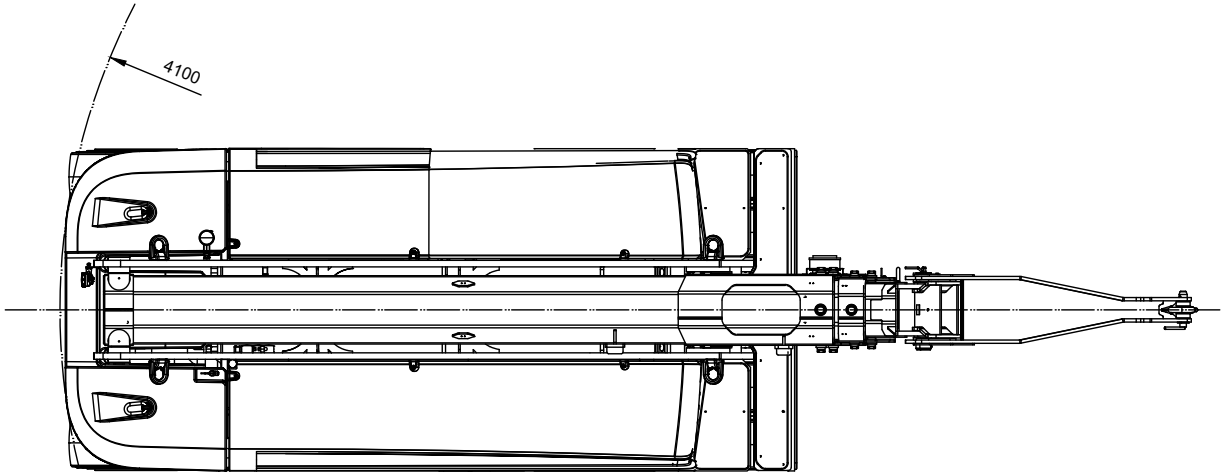

01482 481 960 info@valla-cranes.co.uk

V 2 1 0 R

INGOMBRI PRINCIPALI - VERSIONE CON JIB MECCANICO NON RIPIEGABILE

Main dimension - Not-foldable mechanic jib version
Dimensions principales - Version avec flechette mécanique non pliable
Hauptabmessungen - Version mit nicht klappbarer mechanischer Ausleger
Dimensiones principales - Versión con pluma mecanica no plegable

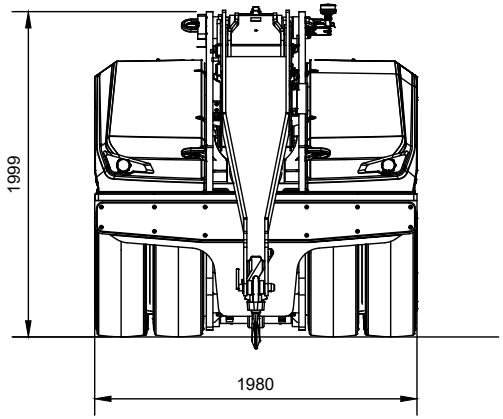

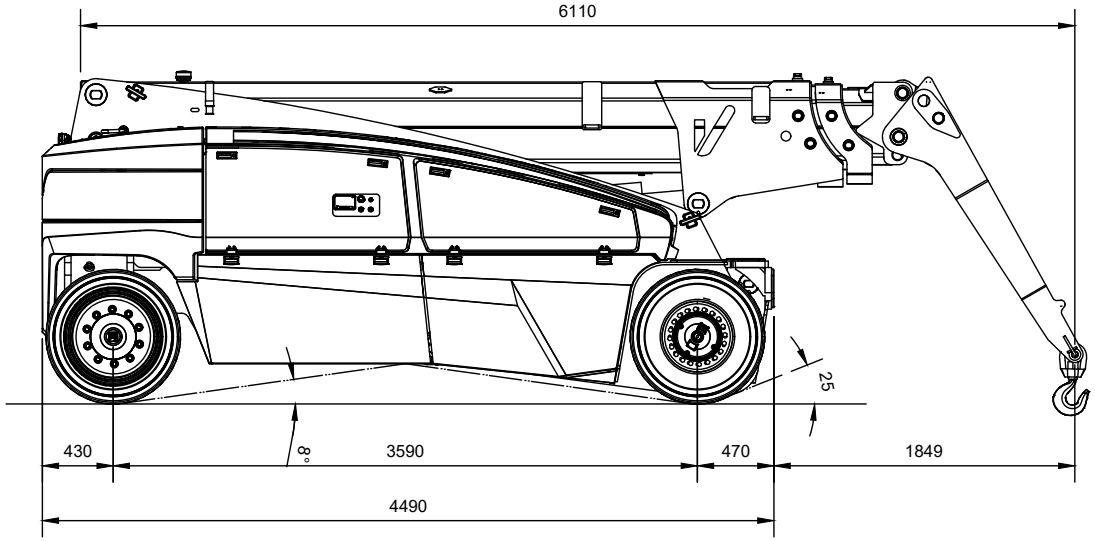

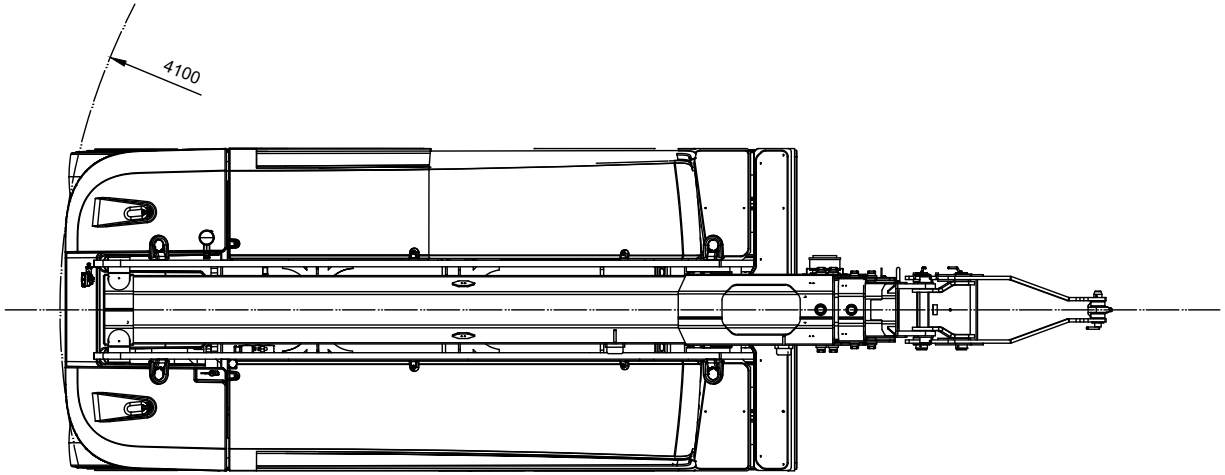

01482 481 960 info@valla-cranes.co.uk

V 2 1 0 R

INGOMBRI PRINCIPALI - VERSIONE CON JIB IDRAULICO TELESCOPICO RIPIEGABILE

Main dimension - Foldable telescopic hydraulic jib version
Dimensions principales - Version avec flechette hydraulique télescopique pliable
Hauptabmessungen - Version mit klappbarer hydraulischer teleskopischer Ausleger
Dimensiones principales - Versión con pluma hidráulica telescópica plegable

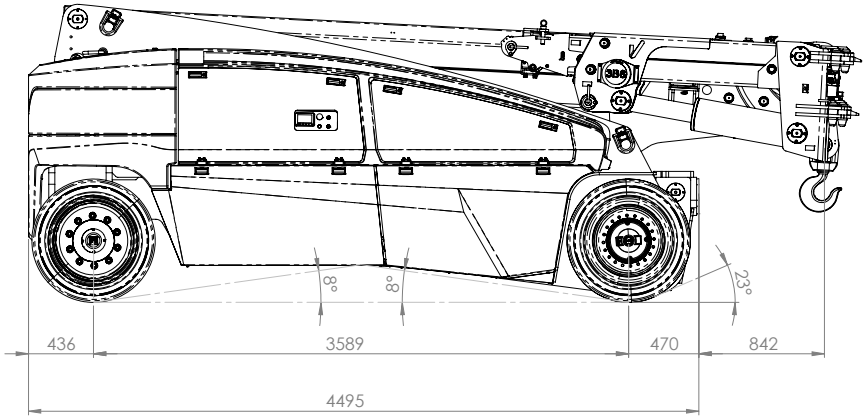

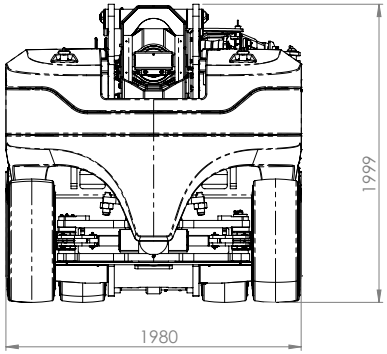

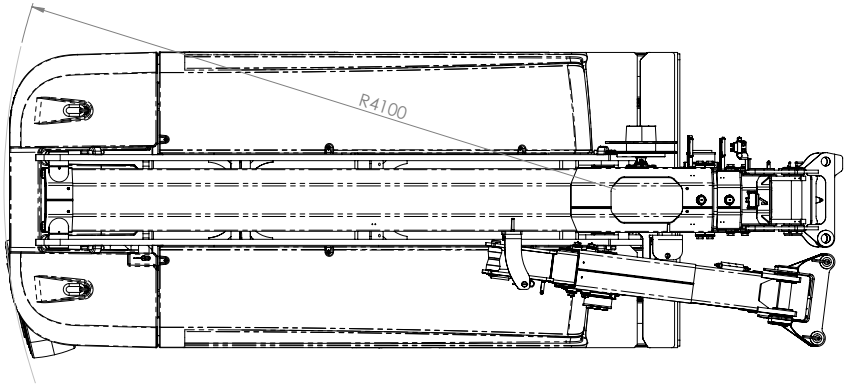

01482 481 960 info@valla-cranes.co.uk

V 2 1 0 R

INGOMBRI PRINCIPALI - VERSIONE CON JIB IDRAULICO TELESCOPICO RIPIEGABILE

Main dimension - Foldable telescopic hydraulic jib version
Dimensions principales - Version avec flechette hydraulique télescopique pliable
Hauptabmessungen - Version mit klappbarer hydraulischer teleskopischer Ausleger
Dimensiones principales - Versión con pluma hidráulica telescópica plegable

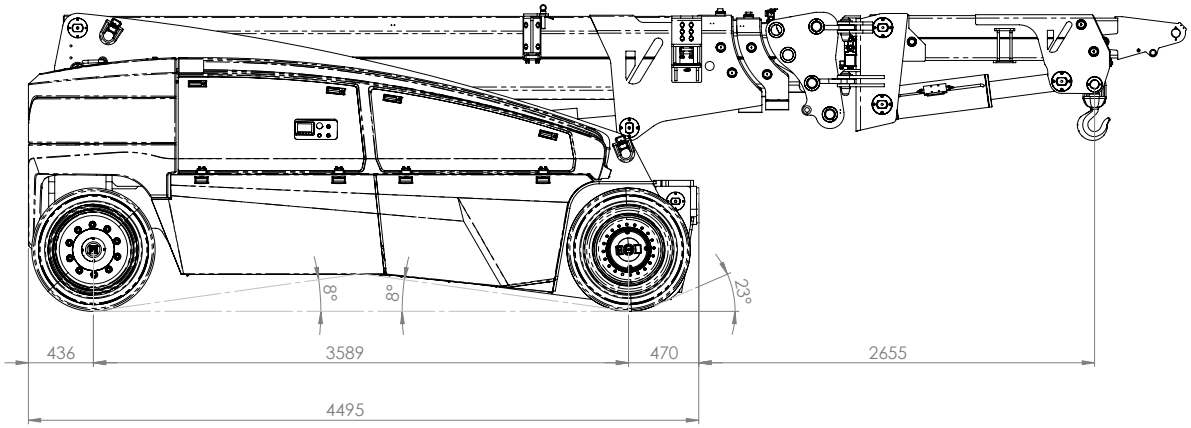

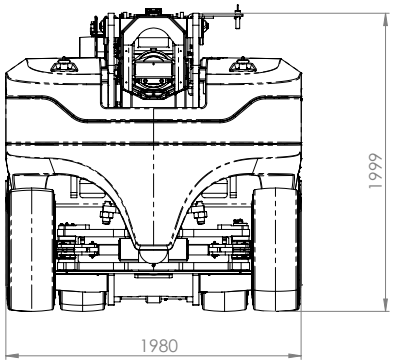

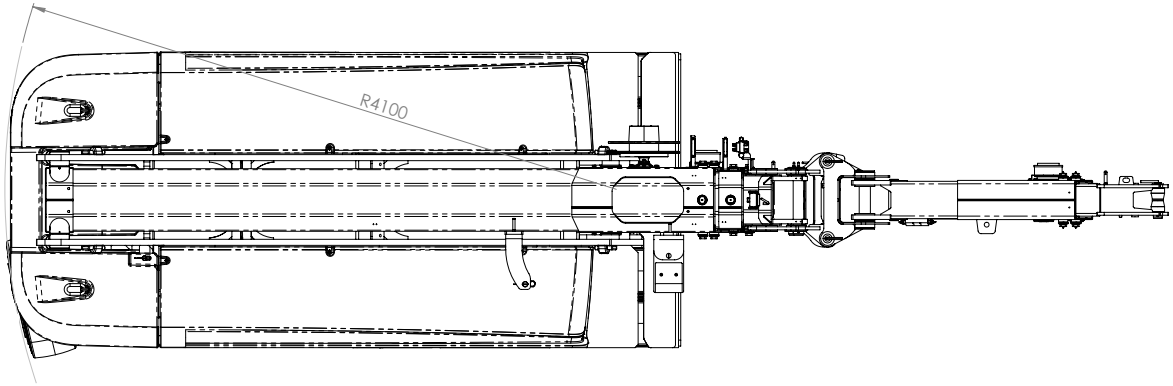

01482 481 960 info@valla-cranes.co.uk

V 2 1 0 R

INGOMBRI PRINCIPALI - VERSIONE CON JIB IDRAULICO TELESCOPICO RIPIEGABILE

Main dimension - Foldable telescopic hydraulic jib version
Dimensions principales - Version avec flechette hydraulique télescopique pliable
Hauptabmessungen - Version mit klappbarer hydraulischer teleskopischer Ausleger
Dimensiones principales - Versión con pluma hidráulica telescópica plegable

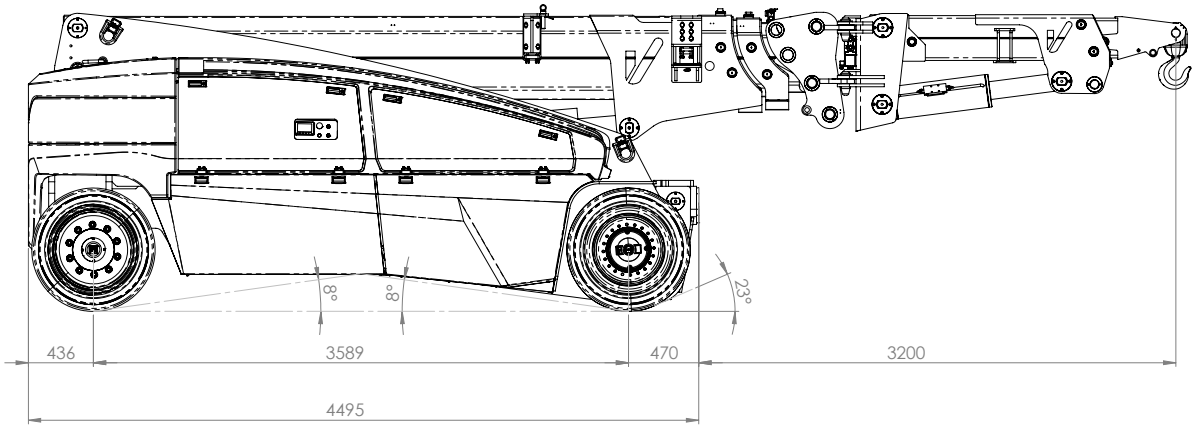

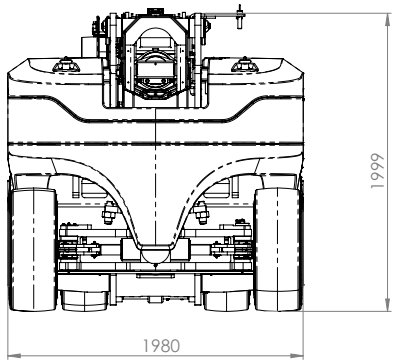

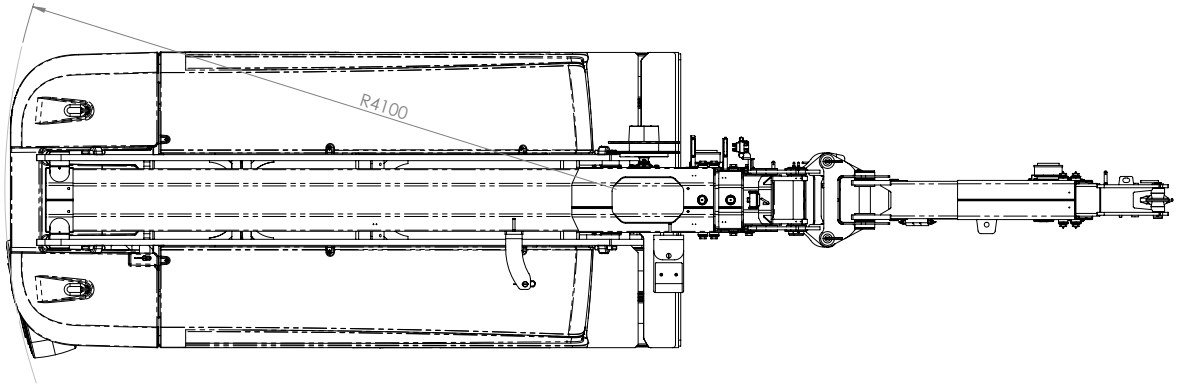

01482 481 960 info@valla-cranes.co.uk

V 2 1 0 R

INGOMBRI PRINCIPALI - VERSIONE CON JIB IDRAULICO TELESCOPICO RIPIEGABILE

Main dimension - Foldable telescopic hydraulic jib version
Dimensions principales - Version avec flechette hydraulique télescopique pliable
Hauptabmessungen - Version mit klappbarer hydraulischer teleskopischer Ausleger
Dimensiones principales - Versión con pluma hidráulica telescópica plegable

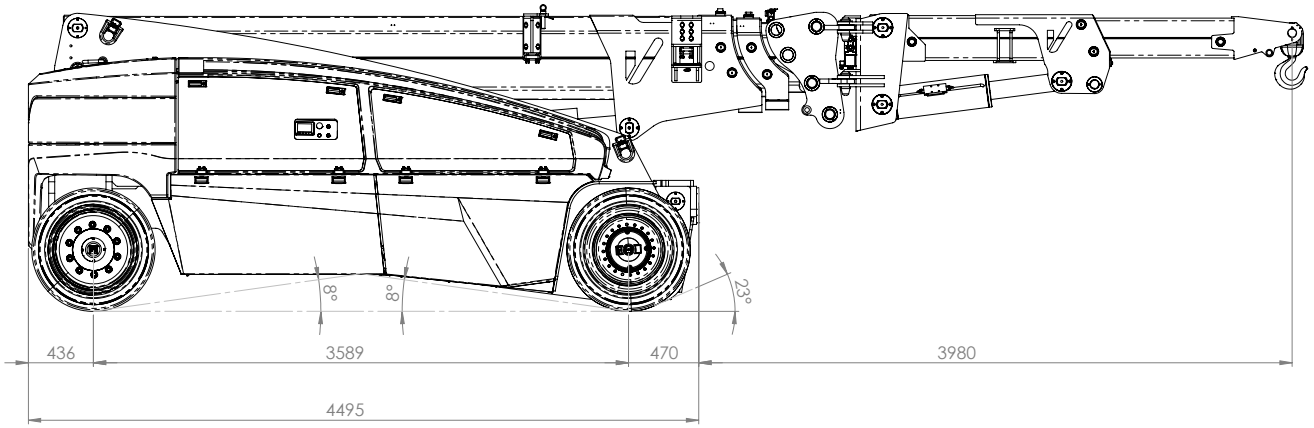

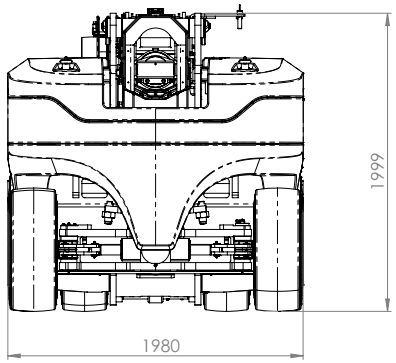

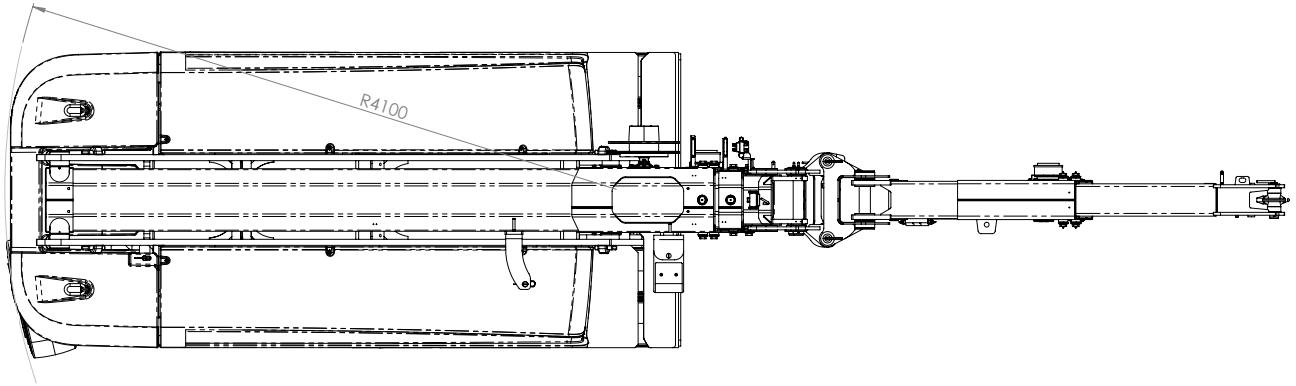

01482 481 960 info@valla-cranes.co.uk

V 2 1 0 R

INGOMBRI PRINCIPALI - VERSIONE CON FORCHE

Main dimension - Forks version
Dimensions principales - Version avec fourches
Hauptabmessungen - Version mit Gabeln
Dimensiones principales - Versión con horquillas

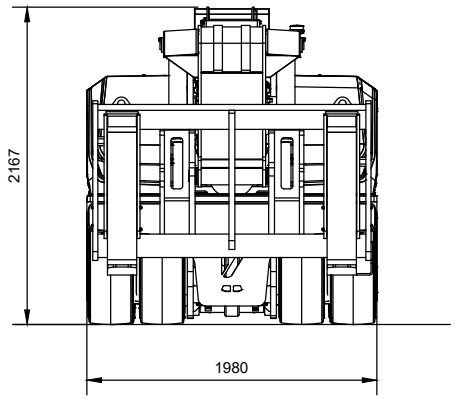

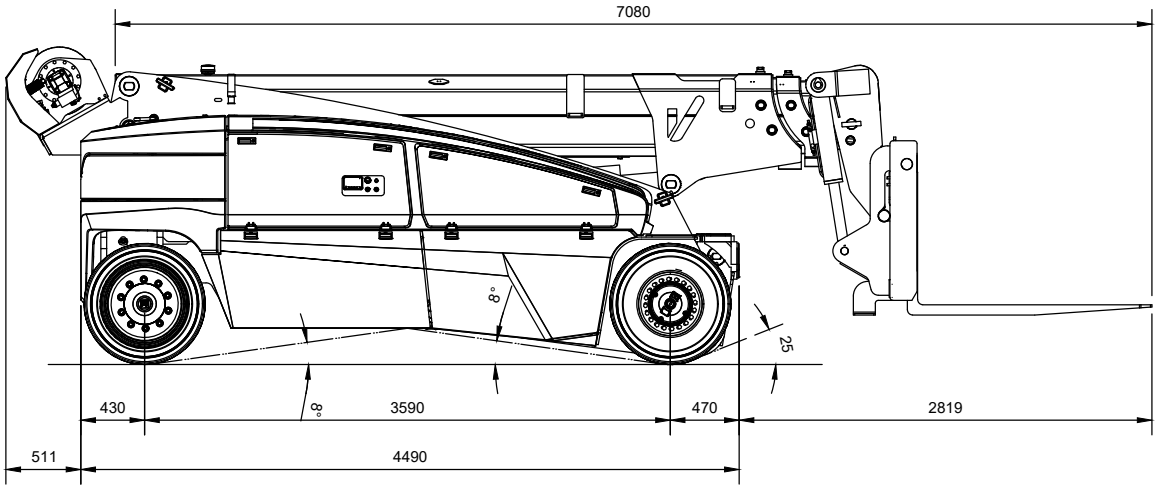

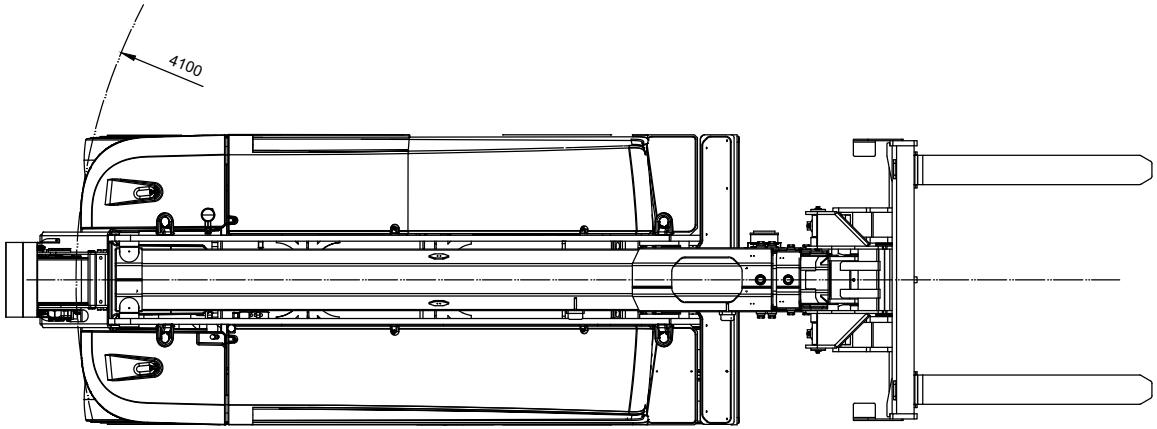

01482 481 960 info@valla-cranes.co.uk

V 2 1 0 R

DIAGRAMMA DI PORTATA (t) - VERSIONE CON GANCIO SU RUOTE

Load diagram (t) - Hook version on wheels
Tableau des charges utiles (t) - Version avec crochet sur roues
Traglastdiagramm (t) - Version mit Haken auf Räder
Diagrama de las capacidades de carga (t) - Versión con gancho sobre ruedas

cod. 188.374 Rev A

POS. 1

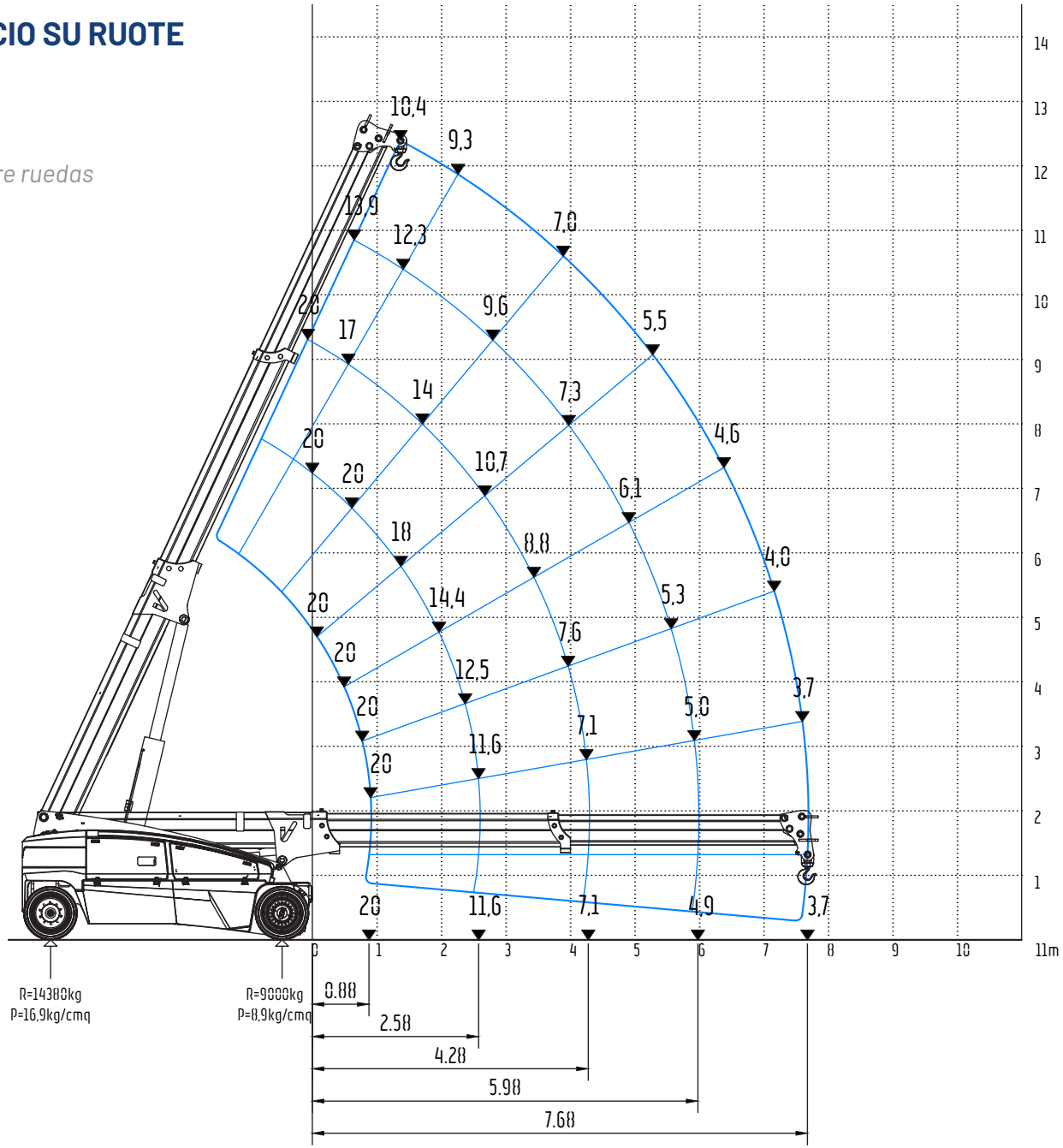

01482 481 960 info@valla-cranes.co.uk

V 2 1 0 R

DIAGRAMMA DI PORTATA (t) - VERSIONE CON GANCIO SU RUOTE

Load diagram (t) - Hook version on wheels
Tableau des charges utiles (t) - Version avec crochet sur roues
Traglastdiagramm (t) - Version mit Haken auf Räder
Diagrama de las capacidades de carga (t) - Versión con gancho sobre ruedas

cod. 188.374 Rev A

POS. 2

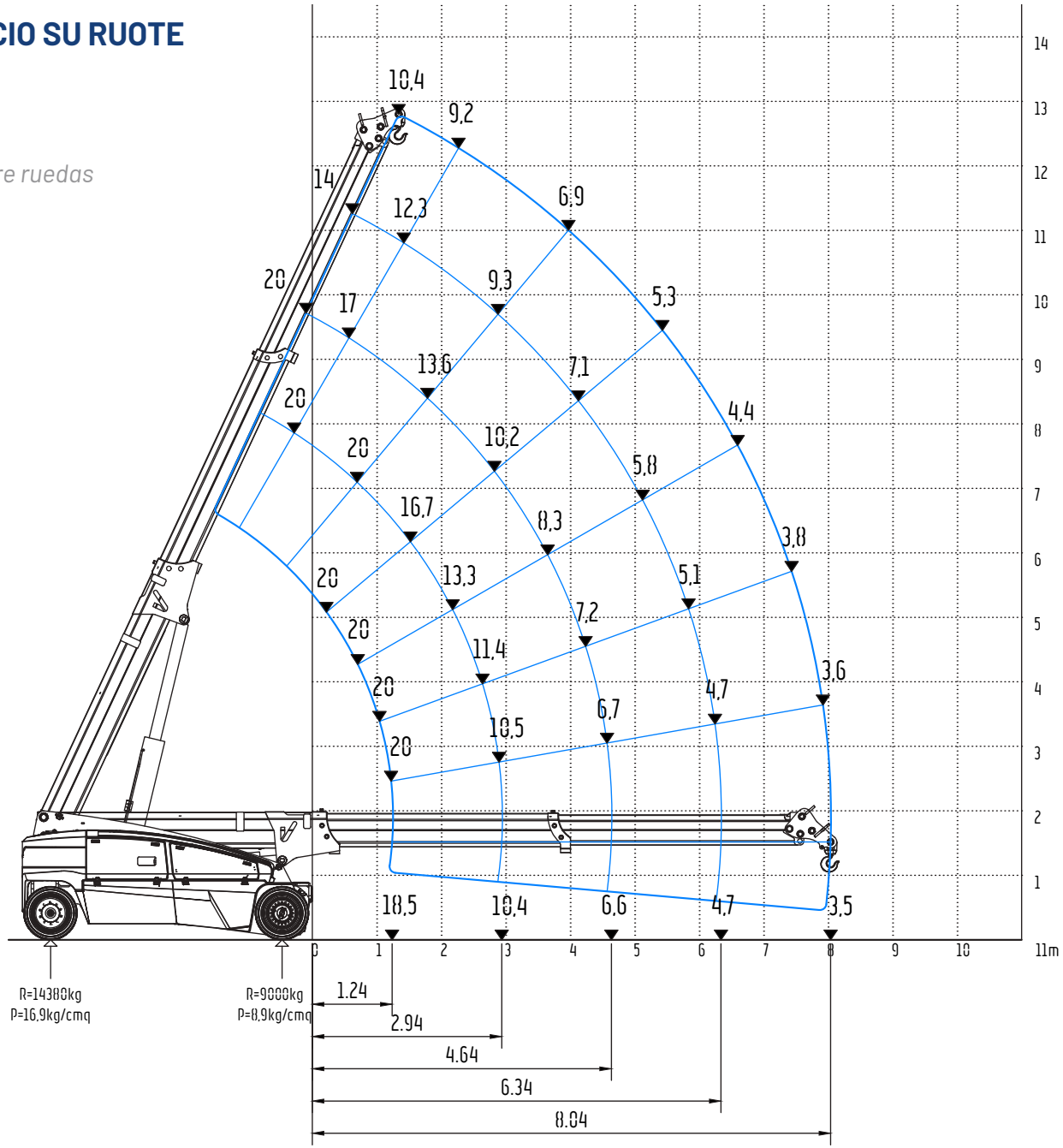

01482 481 960 info@valla-cranes.co.uk

V 2 1 0 R

DIAGRAMMA DI PORTATA (t) - VERSIONE CON GANCIO SU RUOTE

Load diagram (t) - Hook version on wheels
Tableau des charges utiles (t) - Version avec crochet sur roues
Traglastdiagramm (t) - Version mit Haken auf Räder
Diagrama de las capacidades de carga (t) - Versión con gancho sobre ruedas

cod. 188.374 Rev A

POS. 3

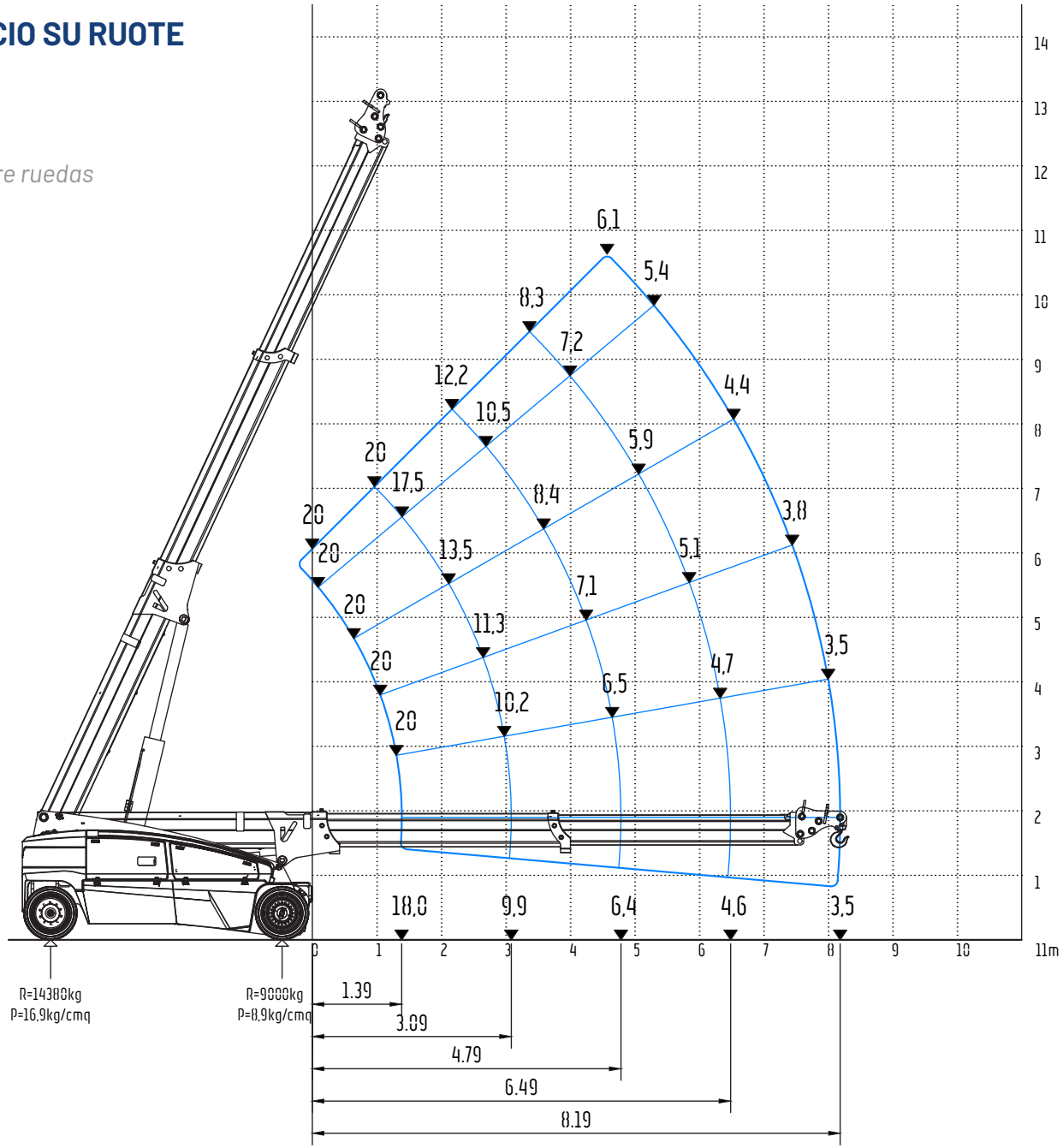

01482 481 960 info@valla-cranes.co.uk

V 2 1 0 R

DIAGRAMMA DI PORTATA (t)
VERSIONE CON GANCIO SU BARRA STABILIZZATRICE

Load diagram (t) - Hook version on stabilizer crossbar
Tableau des charges utiles (t) - Version avec crochet sur barre stabilsatrice
Traglastdiagramm (t) - Version mit Haken mit Vorderradabstützung
Diagrama de las capacidades de carga (t) - Versión con gancho en barra estabilizadora

cod. 188.375 Rev A

POS. 1

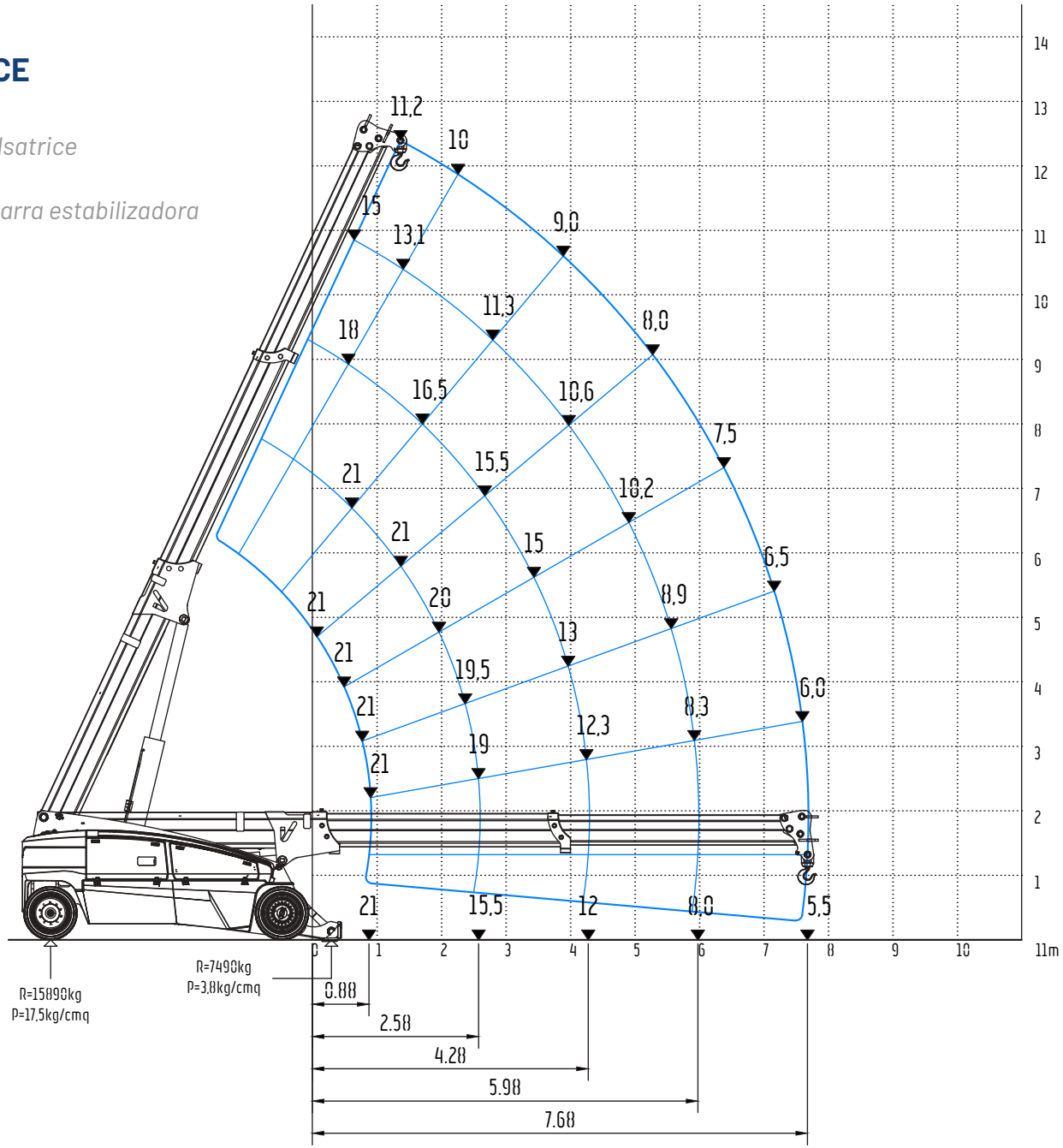

01482 481 960 info@valla-cranes.co.uk

V 2 1 0 R

DIAGRAMMA DI PORTATA (t)
VERSIONE CON GANCIO SU BARRA STABILIZZATRICE

Load diagram (t) - Hook version on stabilizer crossbar
Tableau des charges utiles (t) - Version avec crochet sur barre stabilsatrice
Traglastdiagramm (t) - Version mit Haken mit Vorderradabstützung
Diagrama de las capacidades de carga (t) - Versión con gancho en barra estabilizadora

cod. 188.375 Rev A

POS. 2

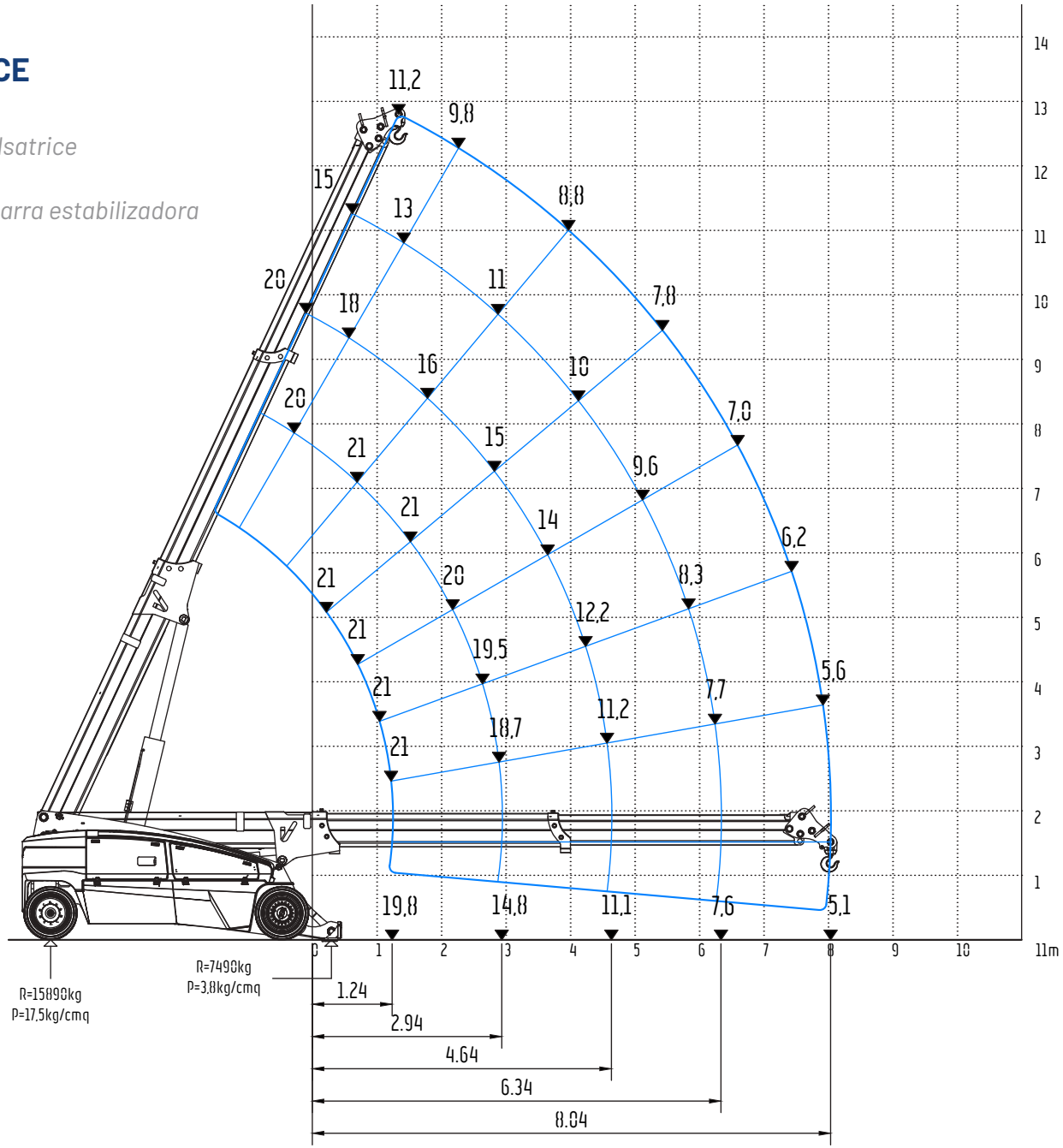

01482 481 960 info@valla-cranes.co.uk

V 2 1 0 R

DIAGRAMMA DI PORTATA (t)
VERSIONE CON GANCIO SU BARRA STABILIZZATRICE

Load diagram (t) - Hook version on stabilizer crossbar
Tableau des charges utiles (t) - Version avec crochet sur barre stabilsatrice
Traglastdiagramm (t) - Version mit Haken mit Vorderradabstützung
Diagrama de las capacidades de carga (t) - Versión con gancho en barra estabilizadora

cod. 188.375 Rev A

POS. 3

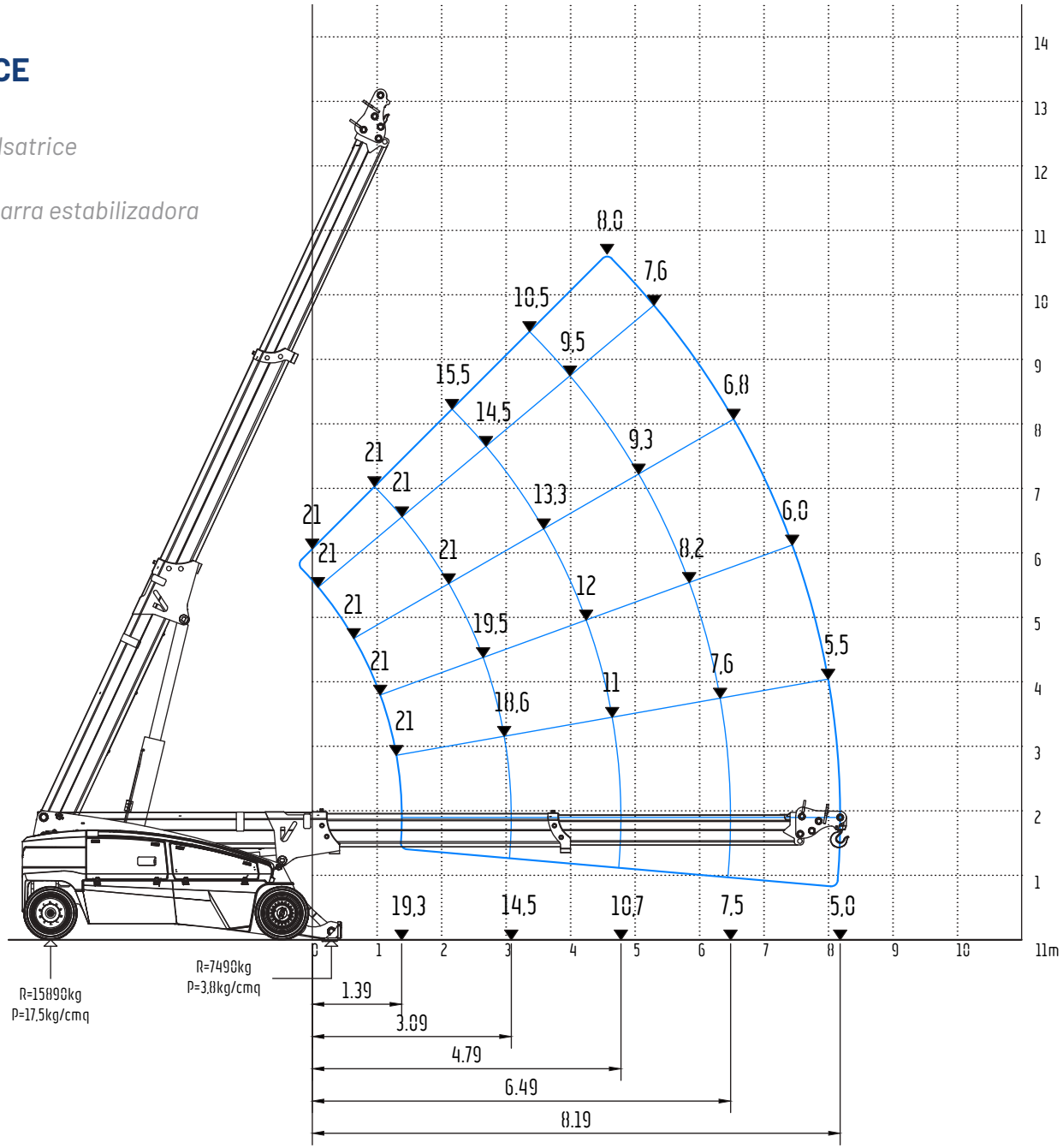

01482 481 960 info@valla-cranes.co.uk

V 2 1 0 R

DIAGRAMMA DI PORTATA (t) - VERSIONE CON ARGANO SU RUOTE

Load diagram (t) - Winch version
Tableau des charges utiles (t) - Version avec treuil
Traglastdiagramm (t) - Version mit Winde
Diagrama de las capacidades de carga (t) - Cabrestante versión

cod. 188.376 Rev A

POS. 1

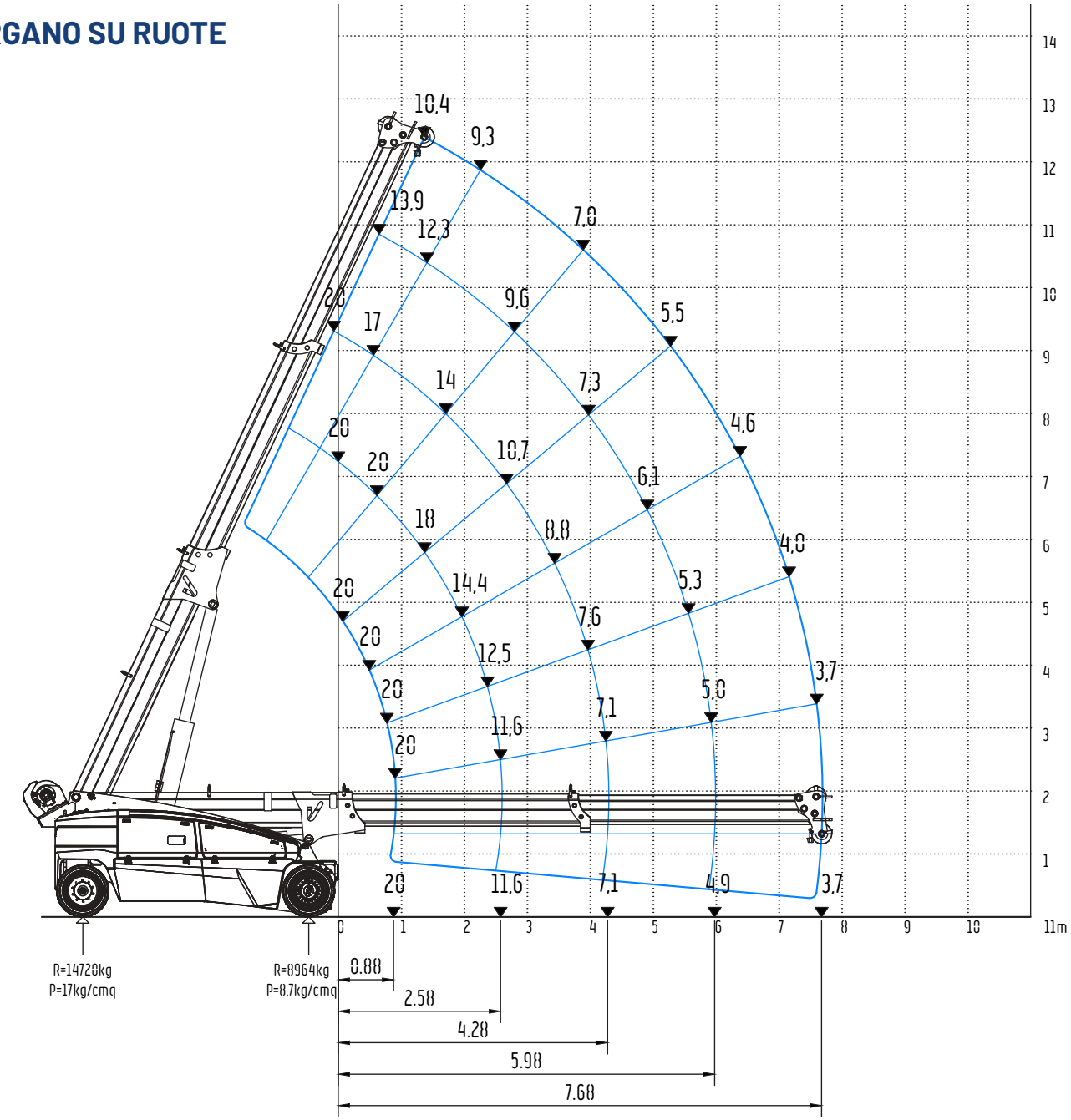

01482 481 960 info@valla-cranes.co.uk

V 210 R

DIAGRAMMA DI PORTATA (t)
VERSIONE CON ARGANO SU BARRA STABILIZZATRICE

Load diagram (t) - Winch version on stabilizer crossbar
Tableau des charges utiles (t) - Version avec treuil sur barre stabilsatrice
Traglastdiagramm (t) - Version mit Winde mit Vorderradabstützung
Diagrama de las capacidades de carga (t) - Versión con cabrestante en barra estabilizadora

cod. 188.377 Rev A

POS. 1

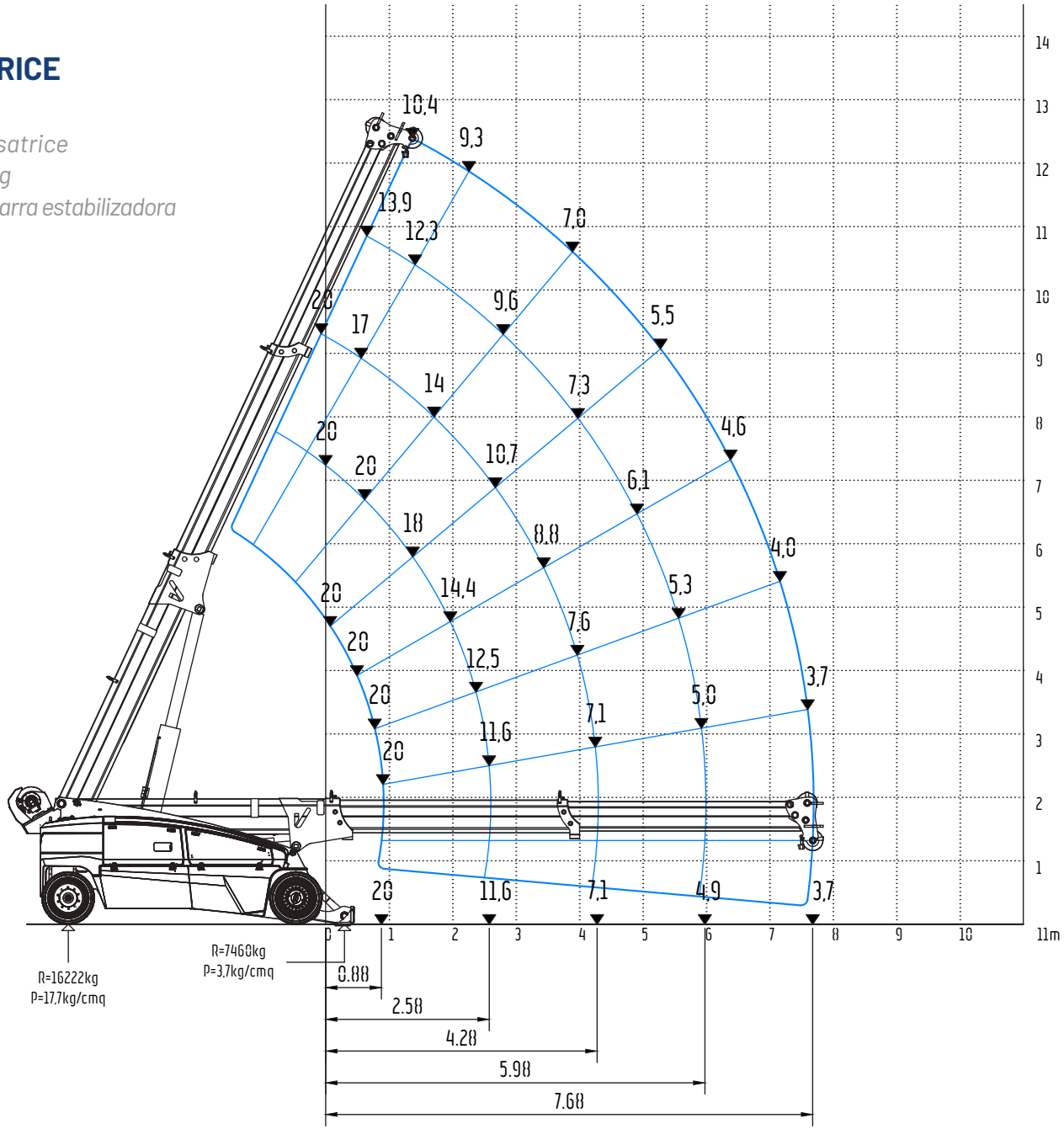

01482 481 960 info@valla-cranes.co.uk

V 2 1 0 R

DIAGRAMMA DI PORTATA (t)
VERSIONE CON JIB IDRAULICO NON RIPIEGABILE SU RUOTE

Load diagram (t) - Not-foldable hydraulic jib version on wheels
Tableau des charges utiles (t) - Version avec flechette hydraulique non pliable sur roues
Traglastdiagramm (t) - Version mit nicht klappbarer hydraulischer Ausleger auf Räder
Diagrama de las capacidades de carga (t) - Versión con pluma hidráulica no plegable sobre ruedas

cod. 188.378 Rev A

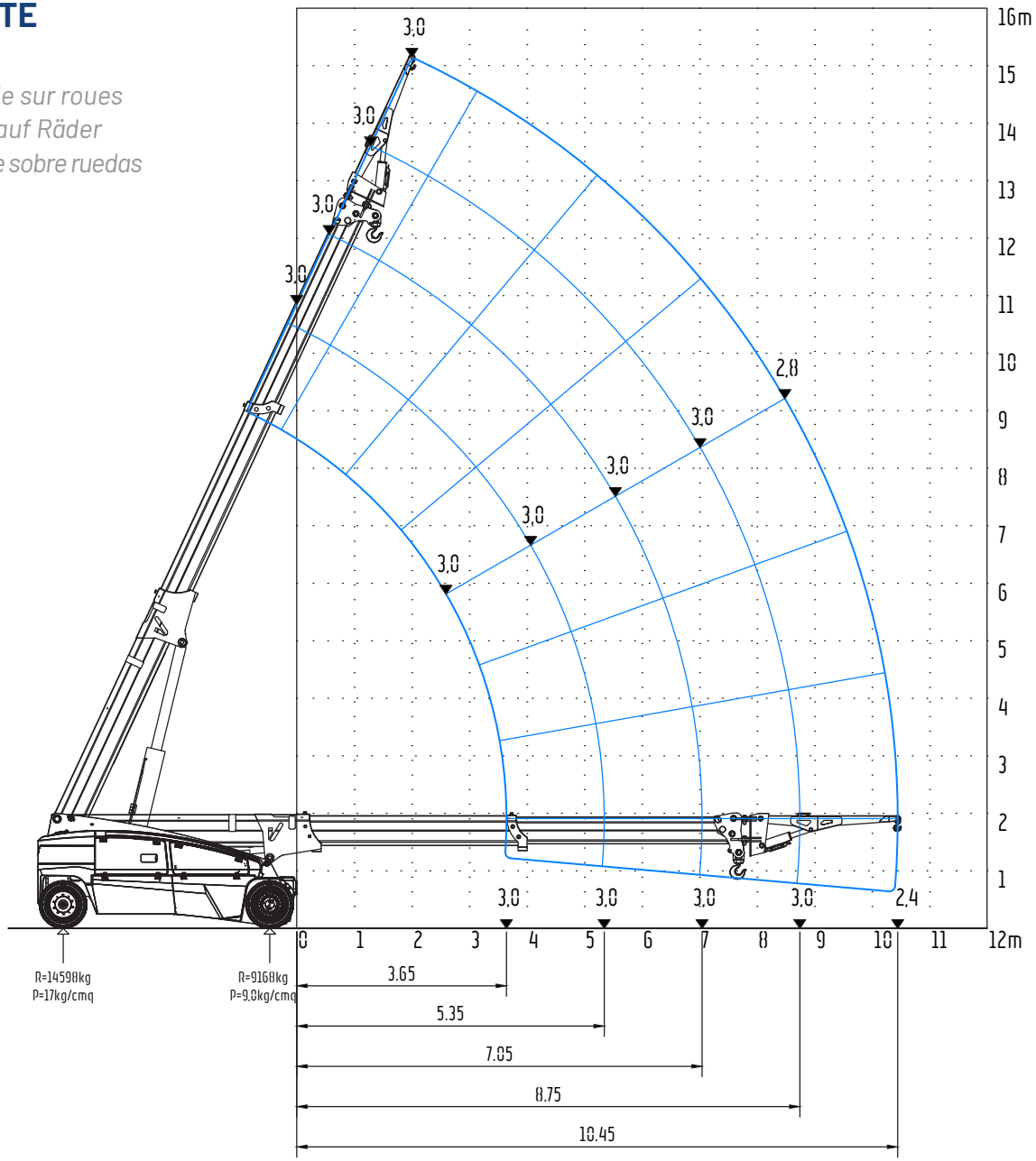

01482 481 960 info@valla-cranes.co.uk

V 210 R

DIAGRAMMA DI PORTATA (t)
VERSIONE CON JIB IDRAULICO NON RIPIEGABILE SU BARRA STABILIZZATRICE

Load diagram (t)
Not-foldable hydraulic jib version on stabilizer crossbar

Tableau des charges utiles (t)
Version avec flechette hydraulique non pliable sur barre stabilsatrice

Traglastdiagramm (t)
Version mit nicht klappbarer hydraulischer Ausleger mit Vorderradabstützung

Diagrama de las capacidades de carga (t)
Versión con pluma hidráulica no plegable en barra estabilizadora

cod. 188.379 Rev A

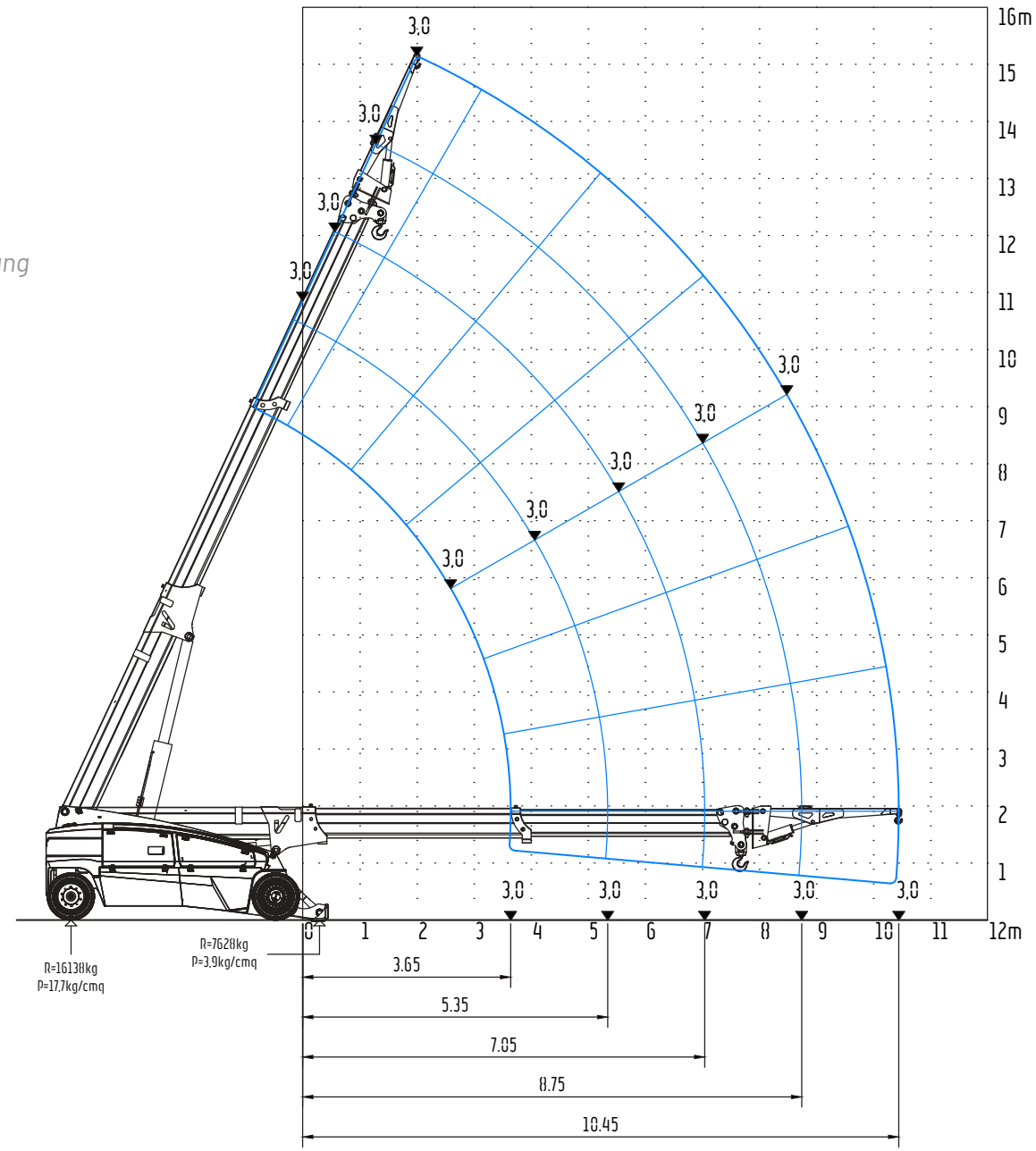

01482 481 960 info@valla-cranes.co.uk

V 2 1 0 R

DIAGRAMMA DI PORTATA (t)
VERSIONE CON ARGANO E JIB IDRAULICO NON RIPIEGABILE SU RUOTE

Load diagram (t)
Winch and not-foldable hydraulic jib version on wheels

Tableau des charges utiles (t)
Version avec treuil et flechette hydraulique non pliable sur roues

Traglastdiagramm (t)
Version mit Winde und nicht klappbarer hydraulischer Ausleger auf Räder

Diagrama de las capacidades de carga (t)
Versión con cabrestante y pluma hidráulica no plegable sobre ruedas

cod. 188.380 Rev A

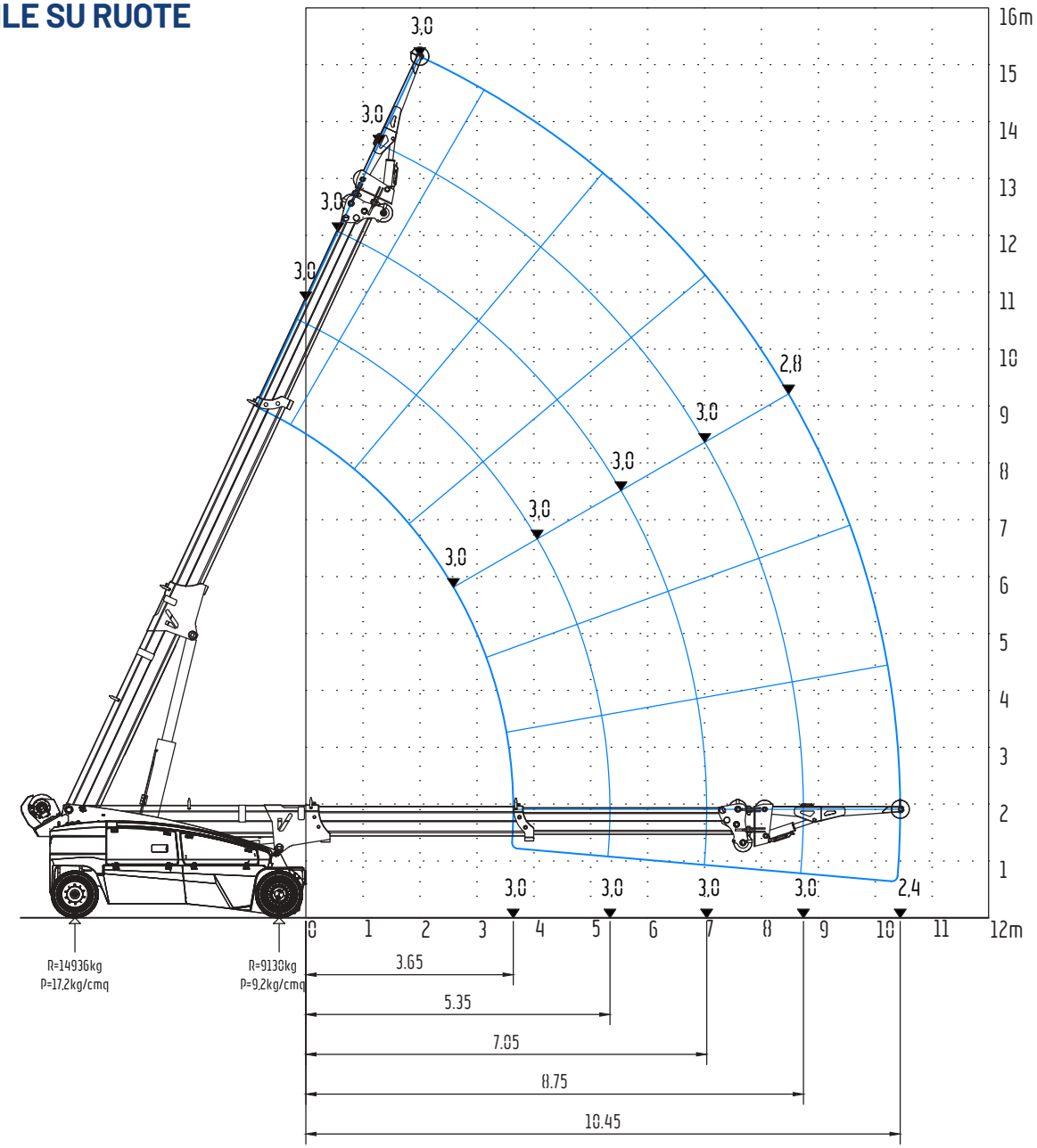

01482 481 960 info@valla-cranes.co.uk

V 210 R

DIAGRAMMA DI PORTATA (t)
VERSIONE CON ARGANO E JIB IDRAULICO NON RIPIEGABILE SU BARRA STABILIZZATRICE

Load diagram (t)
Winch and not-foldable hydraulic jib version on stabilizer crossbar

Tableau des charges utiles (t)
Version avec treuil et flechette hydraulique non pliable sur barre stabilsatrice

Traglastdiagramm (t)
Version mit Winde und nicht klappbarer hydraulischer Ausleger mit Vorderradabstützung

Diagrama de las capacidades de carga (t)
Versión con cabrestante y pluma hidráulica no plegable en barra estabilizadora

cod. 188.381 Rev A

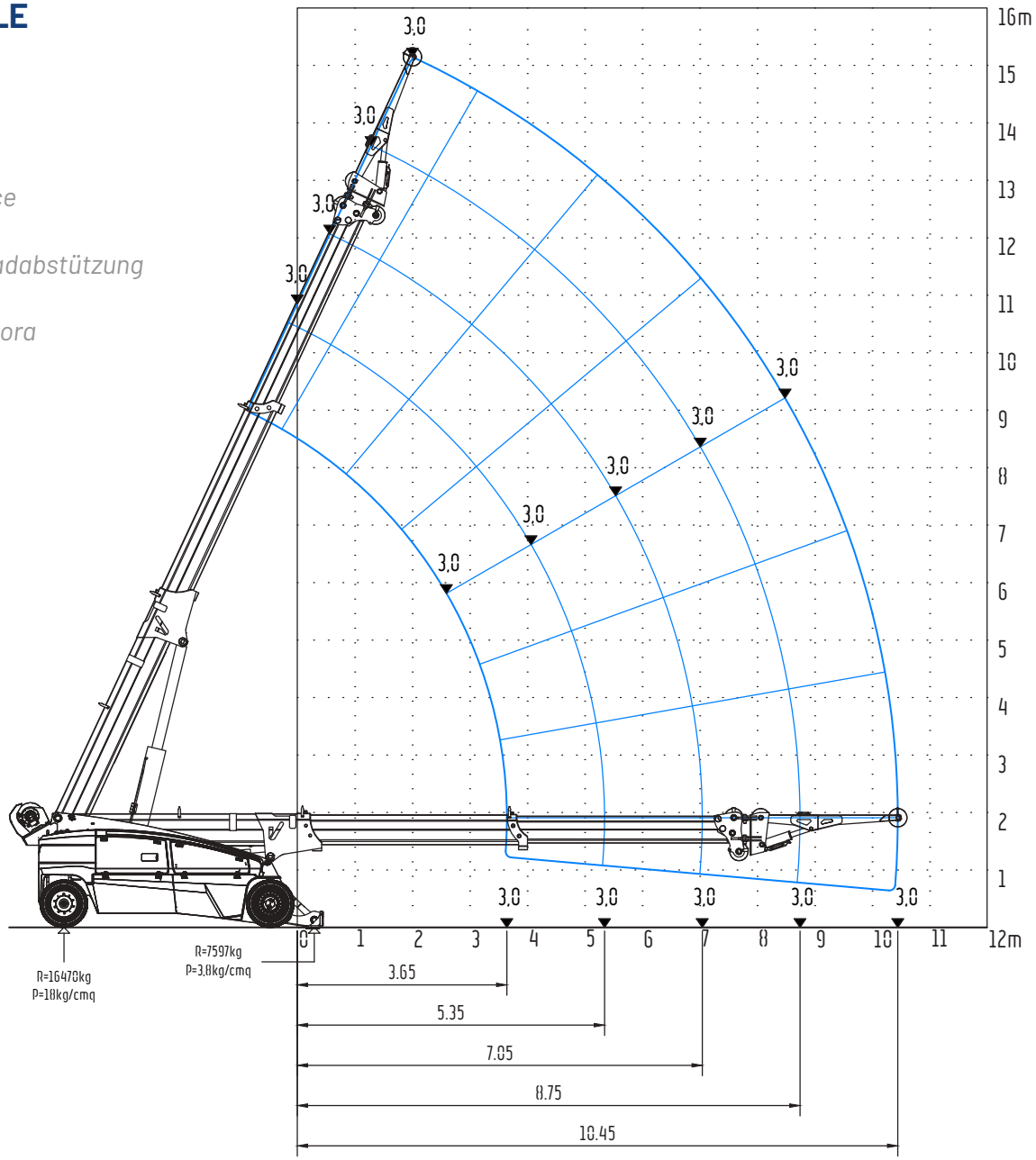

01482 481 960 info@valla-cranes.co.uk

V 2 1 0 R

DIAGRAMMA DI PORTATA (t)
VERSIONE CON ARGANO E JIB IDRAULICO TELESCOPICO RIPIEGABILE SU RUOTE

Load diagram (t)
Winch and foldable telescopic hydraulic jib version on wheels
Tableau des charges utiles (t)
Version avec treuil et flechette hydraulique télescopique pliable sur roues
Traglastdiagramm (t)
Version mit Winde und klappbarer hydraulischer teleskopischer Ausleger auf Räder
Diagrama de las capacidades de carga (t)
Versión con cabrestante y pluma hidráulica telescópica plegable sobre ruedas

cod. 188.395 Rev A

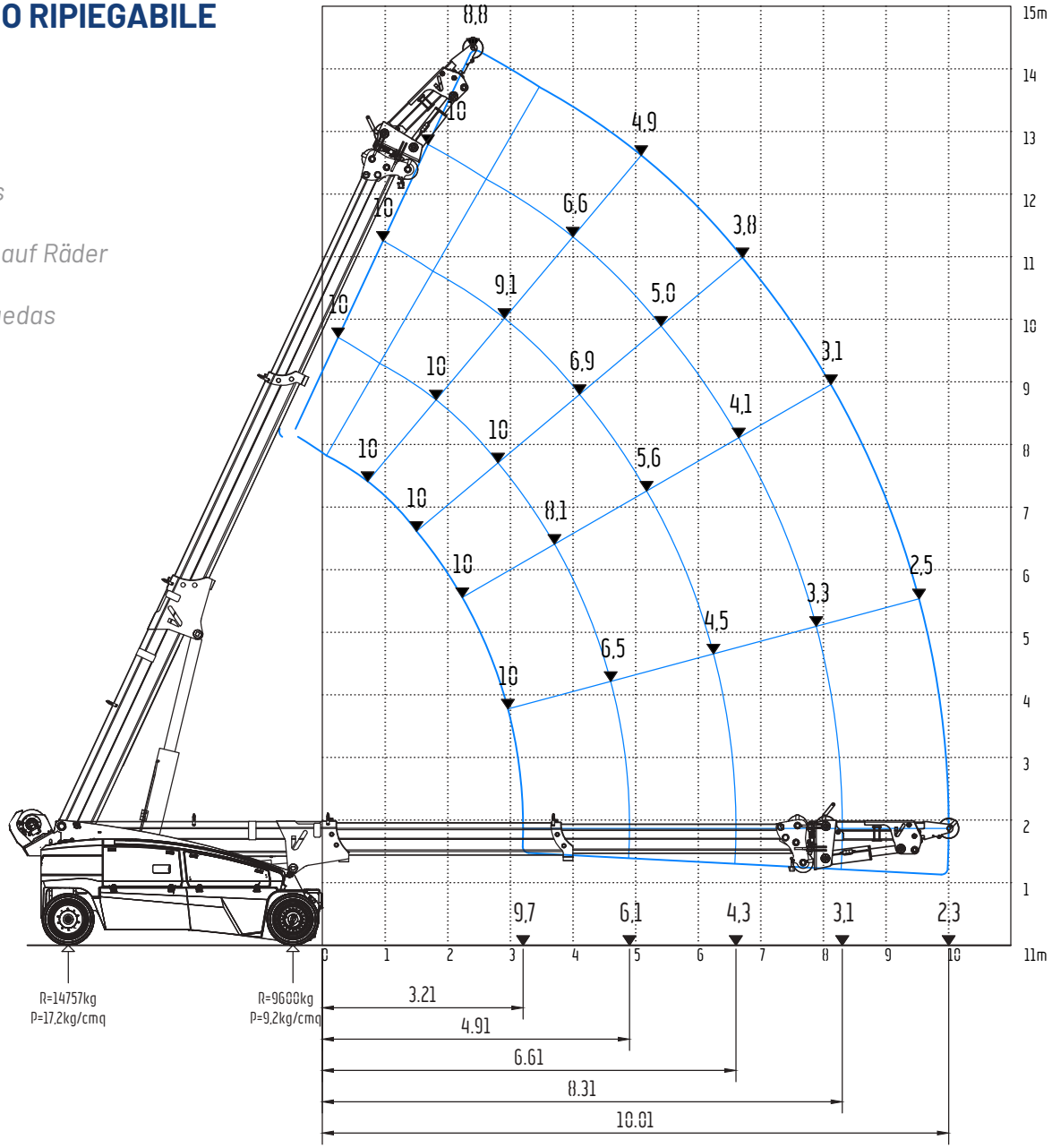

01482 481 960 info@valla-cranes.co.uk

V 2 1 0 R

DIAGRAMMA DI PORTATA (t)
VERSIONE CON ARGANO E JIB IDRAULICO TELESCOPICO RIPIEGABILE SU RUOTE

Load diagram (t)
Winch and foldable telescopic hydraulic jib version on wheels
Tableau des charges utiles (t)
Version avec treuil et flechette hydraulique télescopique pliable sur roues
Traglastdiagramm (t)
Version mit Winde und klappbarer hydraulischer teleskopischer Ausleger auf Räder
Diagrama de las capacidades de carga (t)
Versión con cabrestante y pluma hidráulica telescópica plegable sobre ruedas

cod. 188.396 Rev A

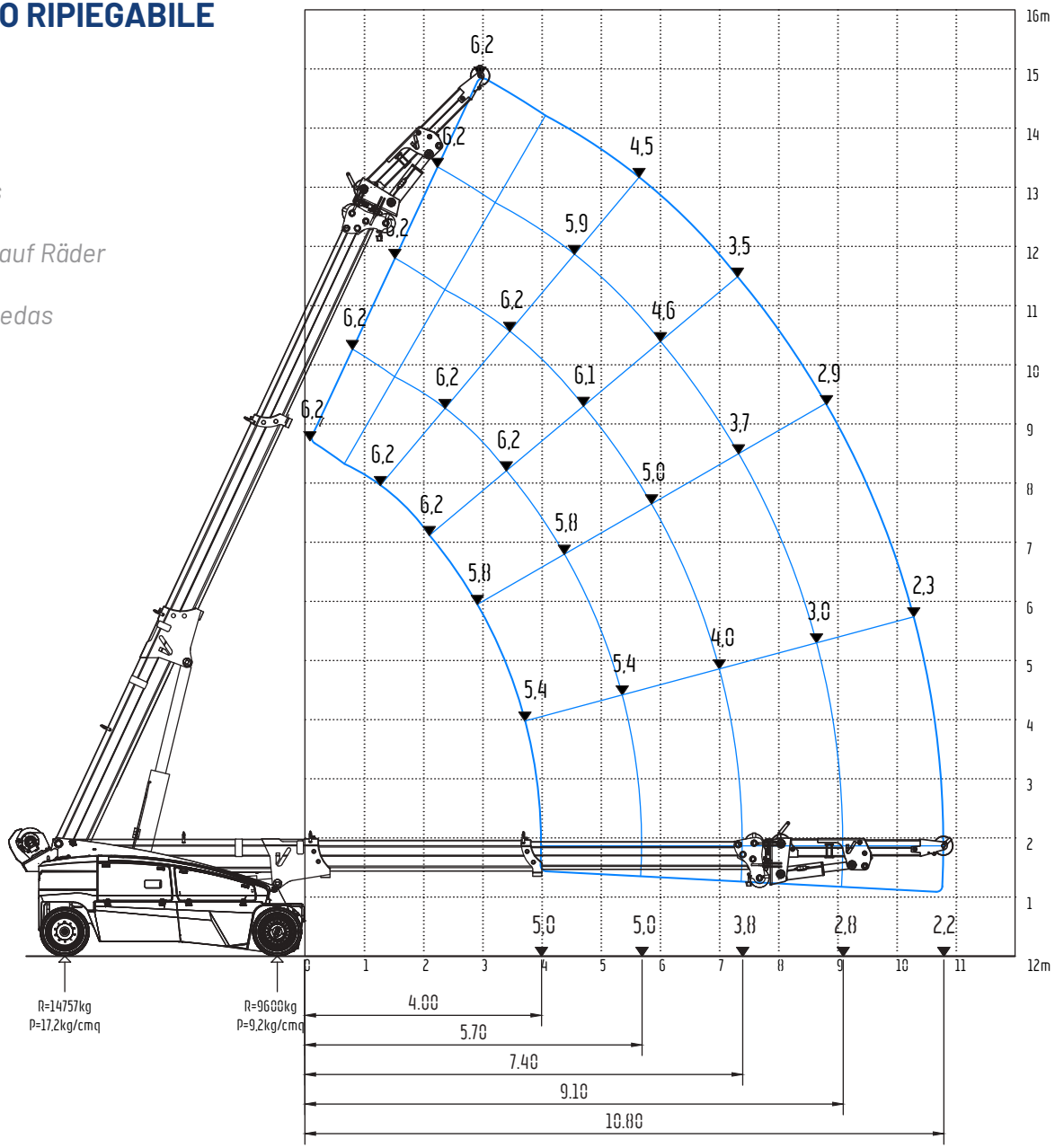

01482 481 960 info@valla-cranes.co.uk

V 2 1 0 R

DIAGRAMMA DI PORTATA (t)
VERSIONE CON ARGANO E JIB IDRAULICO TELESCOPICO RIPIEGABILE SU BARRA STABILIZZATRICE

Load diagram (t)
Winch and foldable telescopic hydraulic jib version on stabilizer crossbar
Tableau des charges utiles (t)
Version avec treuil et flechette hydraulique télescopique pliable sur barre stabilsatrice
Traglastdiagramm (t)
Version mit Winde und klappbarer hydraulischer teleskopischer Ausleger mit Vorderradabstützung
Diagrama de las capacidades de carga (t)
Versión con cabrestante y pluma hidráulica telescópica plegable en barra estabilizadora

cod. 188.397 Rev A

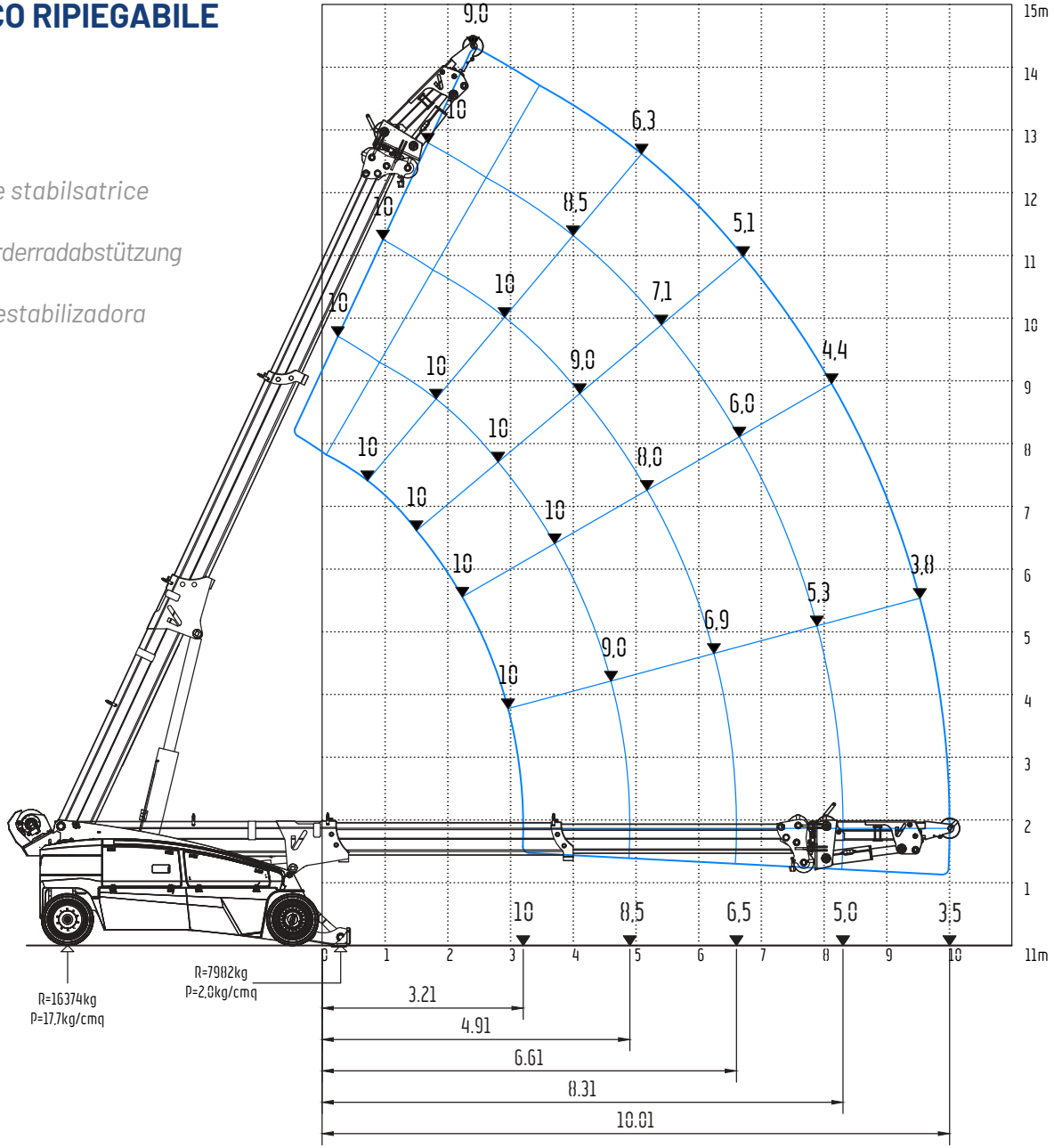

01482 481 960 info@valla-cranes.co.uk

V 2 1 0 R

DIAGRAMMA DI PORTATA (t)
VERSIONE CON ARGANO E JIB IDRAULICO TELESCOPICO RIPIEGABILE SU BARRA STABILIZZATRICE

Load diagram (t)
Winch and foldable telescopic hydraulic jib version on stabilizer crossbar
Tableau des charges utiles (t)
Version avec treuil et flechette hydraulique télescopique pliable sur barre stabilsatrice
Traglastdiagramm (t)
Version mit Winde und klappbarer hydraulischer teleskopischer Ausleger mit Vorderradabstützung
Diagrama de las capacidades de carga (t)
Versión con cabrestante y pluma hidráulica telescópica plegable en barra estabilizadora

cod. 188.398 Rev A

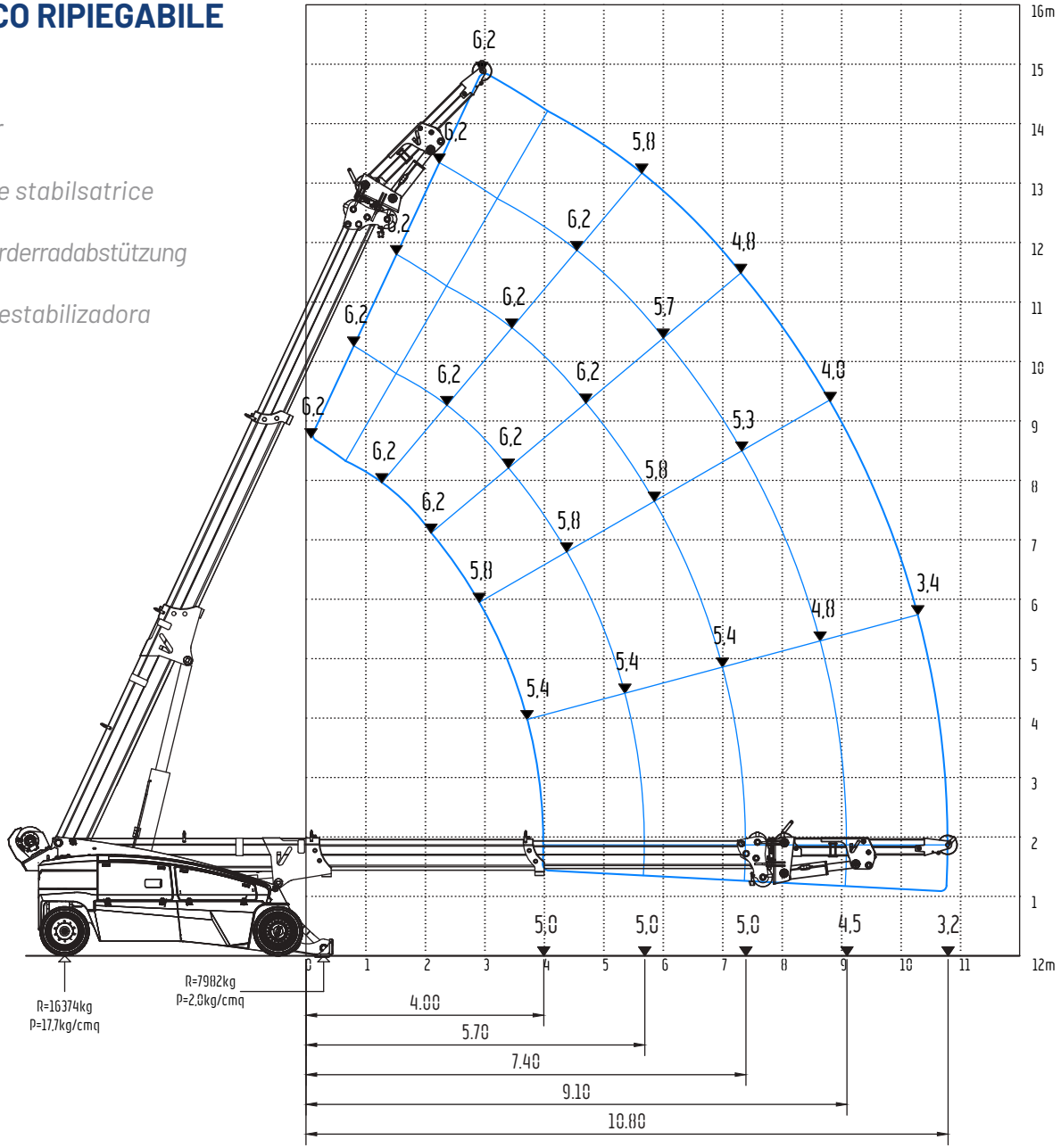

01482 481 960 info@valla-cranes.co.uk

V 2 1 0 R

DIAGRAMMA DI PORTATA (t)
VERSIONE CON ARGANO SU RUOTE A ZERO ZAVORRE

Load diagram (t) - Winch version without counterweights
Tableau des charges utiles (t) - Version avec treuil sans contrepoids
Traglastdiagramm (t) - Version mit Winde ohne Gegengewichte
Diagrama de las capacidades de carga (t) - Cabrestante versión sin contrapesos

cod. 188.399 Rev A

POS. 1

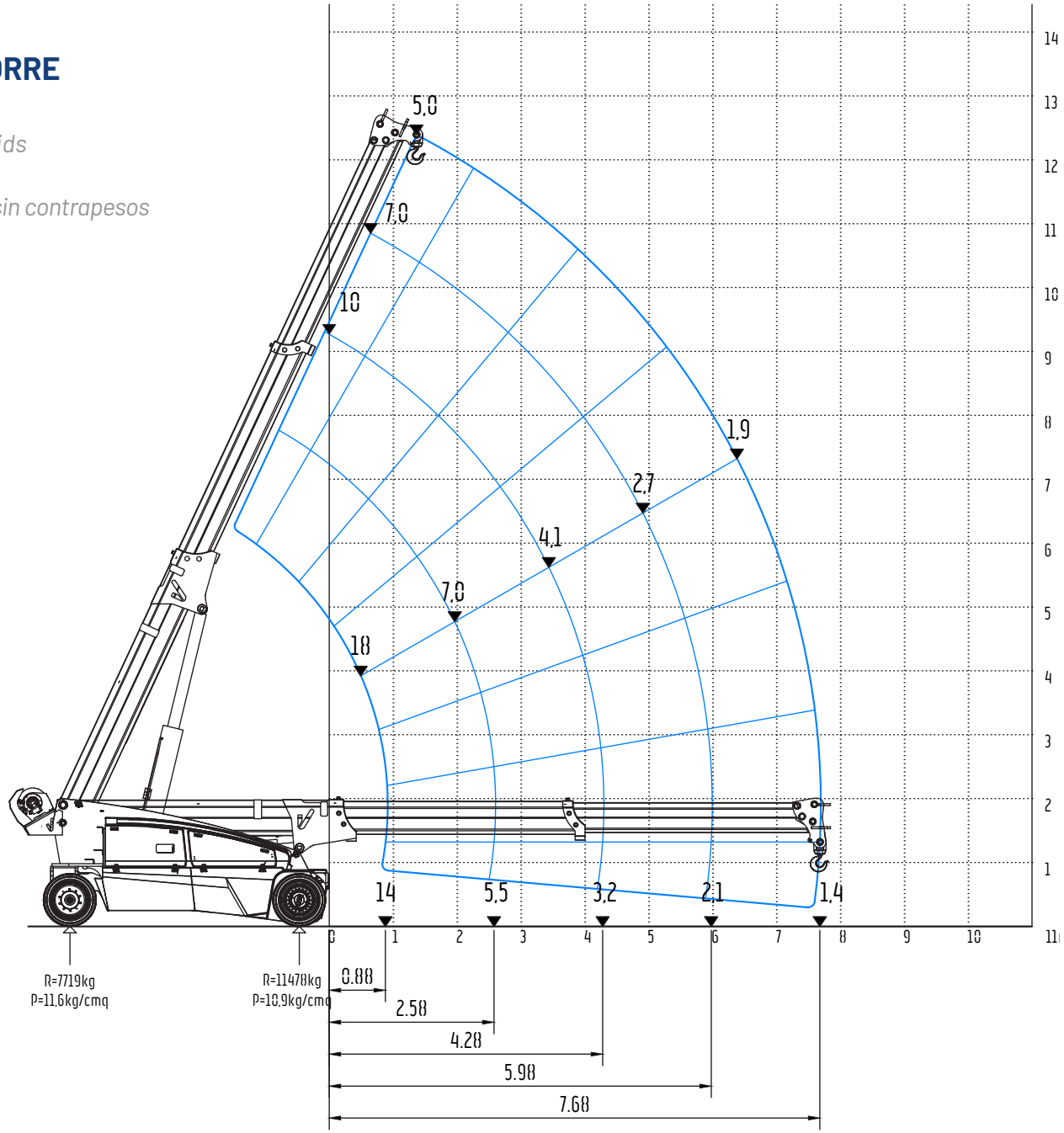

01482 481 960 info@valla-cranes.co.uk

V 2 1 0 R

DIAGRAMMA DI PORTATA (t)
VERSIONE CON ARGANO SU BARRA STABILIZZATRICE
A ZERO ZAVORRE

Load diagram (t) - Winch version on stabilizer crossbar without counterweights
Tableau des charges utiles (t) - Version avec treuil sur barre stabilsatrice sans contrepoids
Traglastdiagramm (t) - Version mit Winde mit Vorderradabstützung ohne Gegengewichte
Diagrama de las capacidades de carga (t) - Cabrestante versión en barra estabilizadora sin contrapesos

cod. 188.400 Rev A

POS. 1

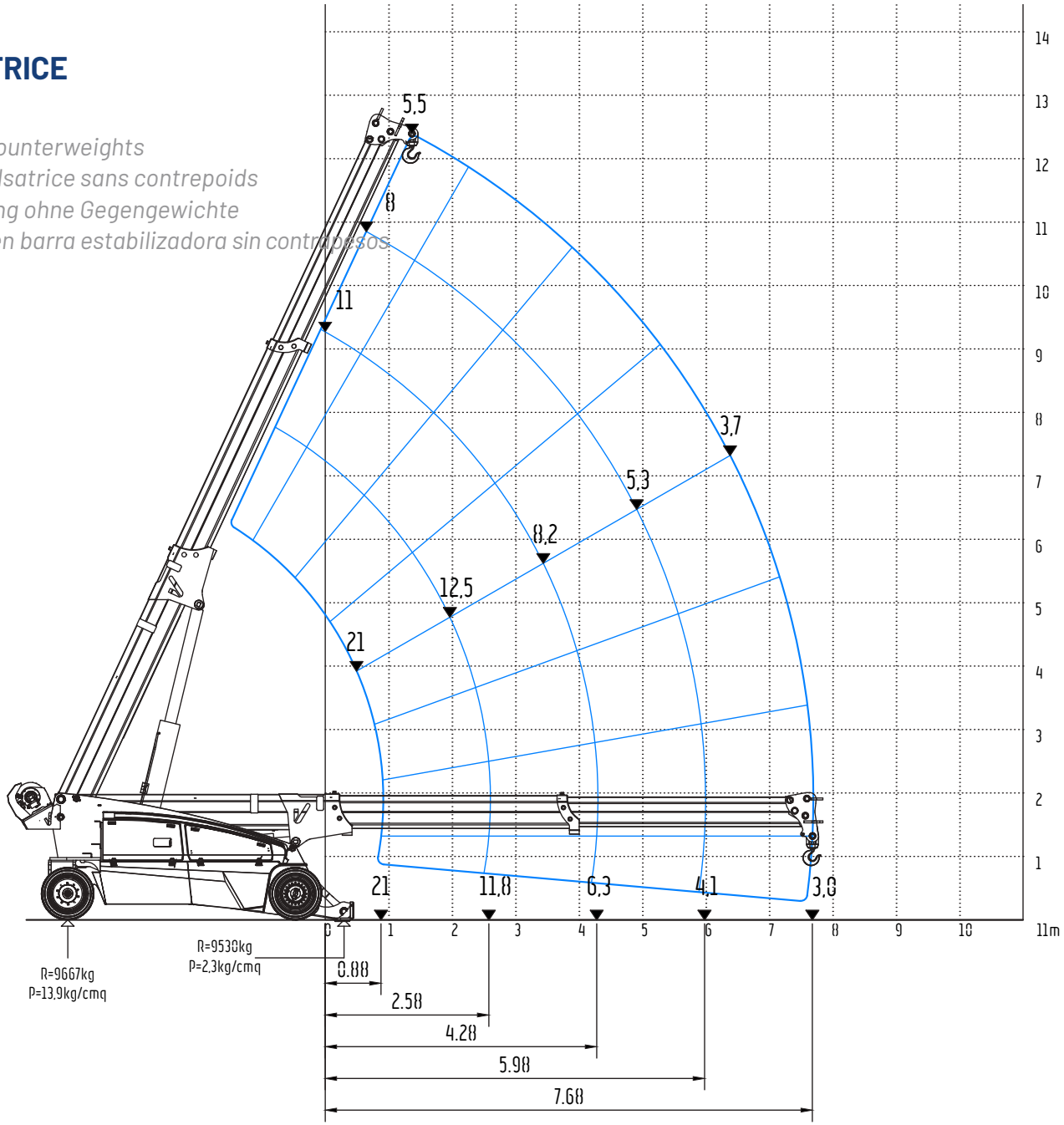

01482 481 960 info@valla-cranes.co.uk

V 2 1 0 R

DIAGRAMMA DI PORTATA (t)
VERSIONE CON JIB MECCANICO NON RIPIEGABILE SU RUOTE

Load diagram (t) - Not-foldable mechanic jib version on wheels
Tableau des charges utiles (t) - Version avec flechette mécanique non pliable sur roues
Traglastdiagramm (t) - Version mit nicht klappbarer mechanischer Ausleger auf Räder
Diagrama de las capacidades de carga (t) - Versión con pluma mecanica no plegable sobre ruedas

cod. 188.383 Rev A

POS. 1

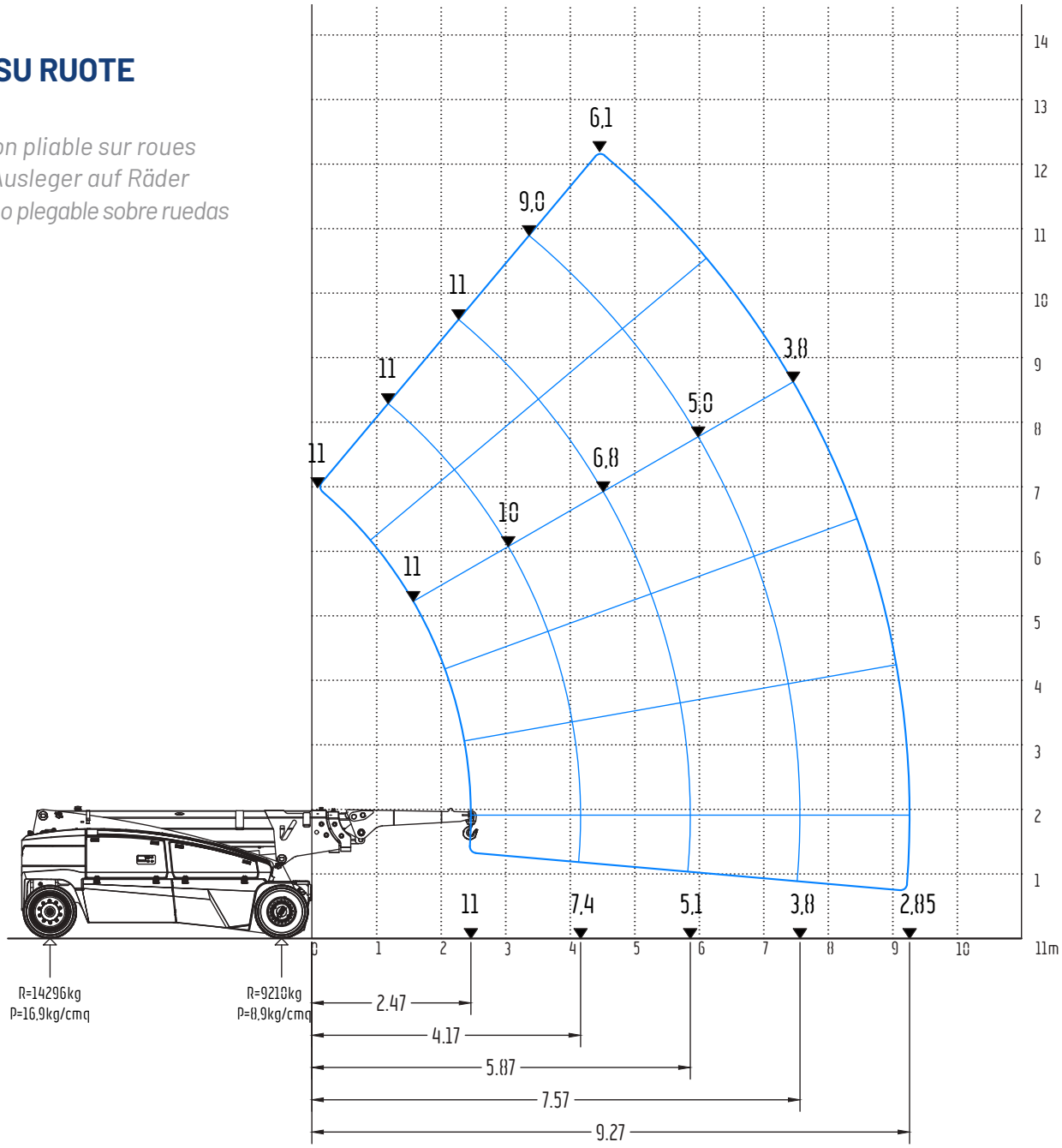

01482 481 960 info@valla-cranes.co.uk

V 2 1 0 R

DIAGRAMMA DI PORTATA (t)
VERSIONE CON JIB MECCANICO NON RIPIEGABILE SU RUOTE

Load diagram (t) - Not-foldable mechanic jib version on wheels
Tableau des charges utiles (t) - Version avec flechette mécanique non pliable sur roues
Traglastdiagramm (t) - Version mit nicht klappbarer mechanischer Ausleger auf Räder
Diagrama de las capacidades de carga (t) - Versión con pluma mecanica no plegable sobre ruedas

cod. 188.384 Rev A

POS. 2

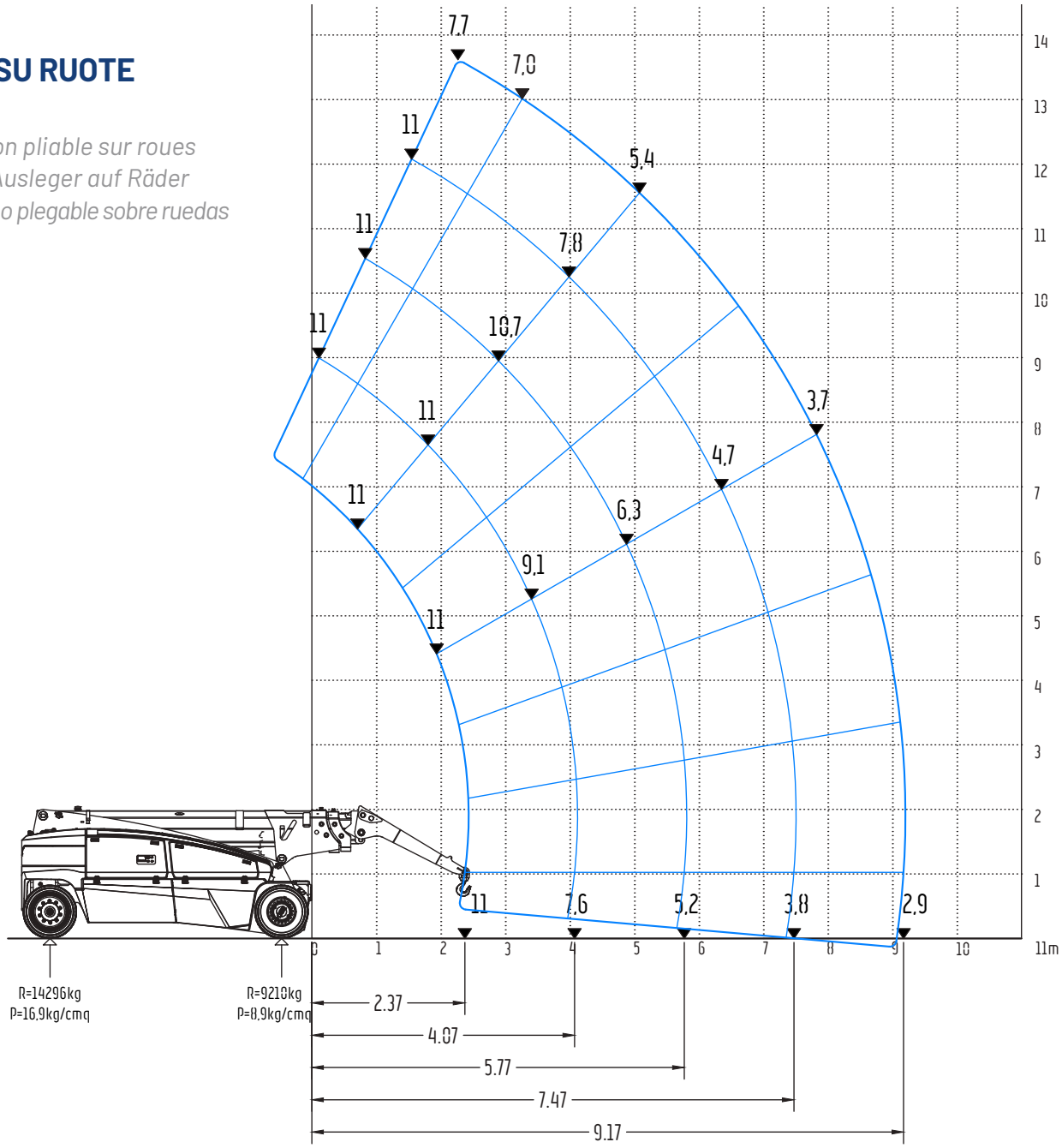

01482 481 960 info@valla-cranes.co.uk

V 2 1 0 R

DIAGRAMMA DI PORTATA (t)
VERSIONE CON JIB MECCANICO NON RIPIEGABILE SU RUOTE

Load diagram (t) - Not-foldable mechanic jib version on wheels
Tableau des charges utiles (t) - Version avec flechette mécanique non pliable sur roues
Traglastdiagramm (t) - Version mit nicht klappbarer mechanischer Ausleger auf Räder
Diagrama de las capacidades de carga (t) - Versión con pluma mecanica no plegable sobre ruedas

cod. 188.385 Rev A

POS. 3

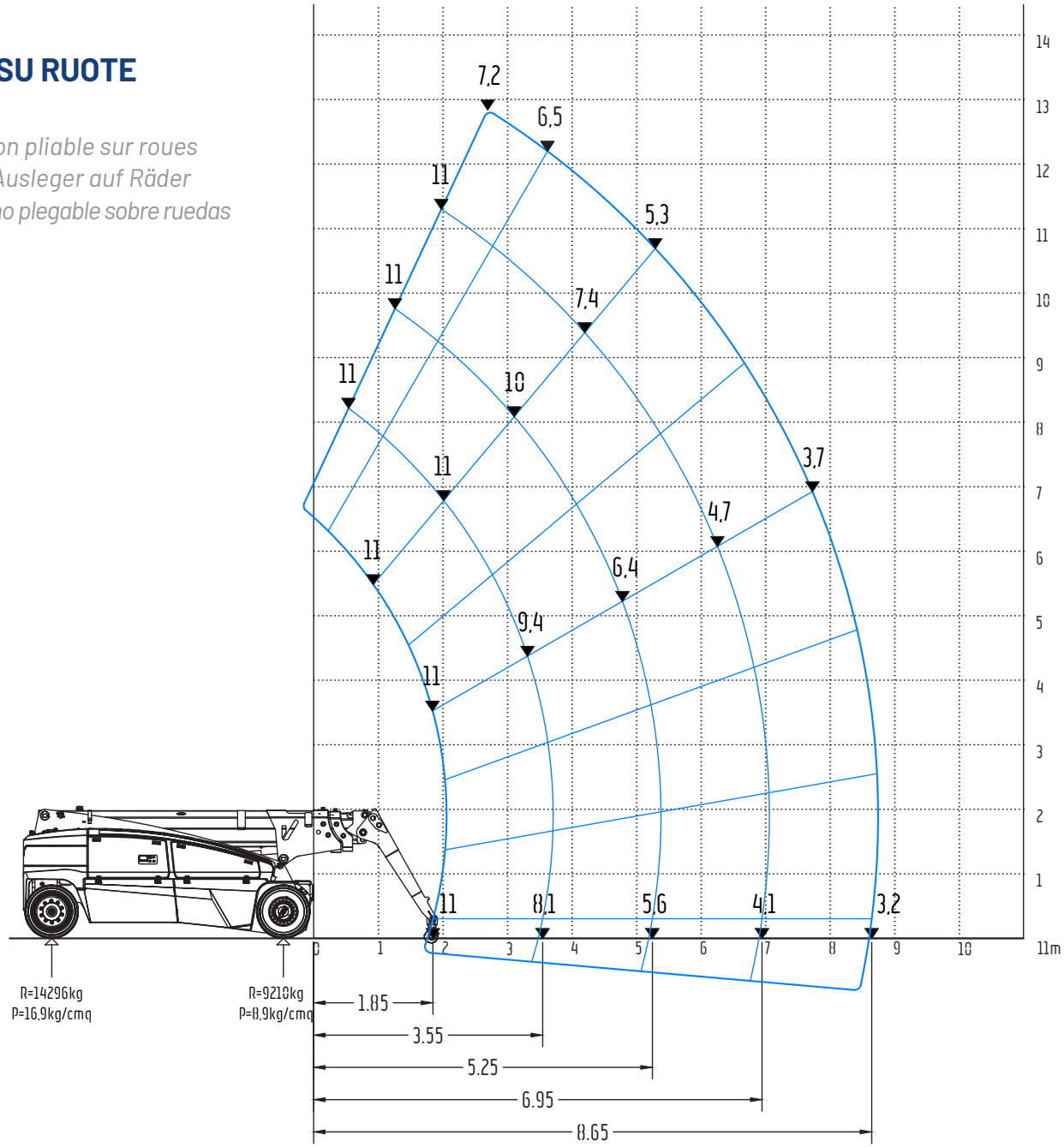

01482 481 960 info@valla-cranes.co.uk

V 2 1 0 R

DIAGRAMMA DI PORTATA (t)
VERSIONE CON JIB MECCANICO NON RIPIEGABILE
SU BARRA STABILIZZATRICE

Load diagram (t)
Not-foldable mechanic jib version on stabilizer crossbar

Tableau des charges utiles (t)
Version avec flechette mécanique non pliable sur barre stabilsatrice

Traglastdiagramm (t)
Version mit nicht klappbarer mechanischer Ausleger mit Vorderradabstützung

Diagrama de las capacidades de carga (t)
Versión con pluma mecanica no plegable en barra estabilizadora

cod. 188.386 Rev A

POS. 1

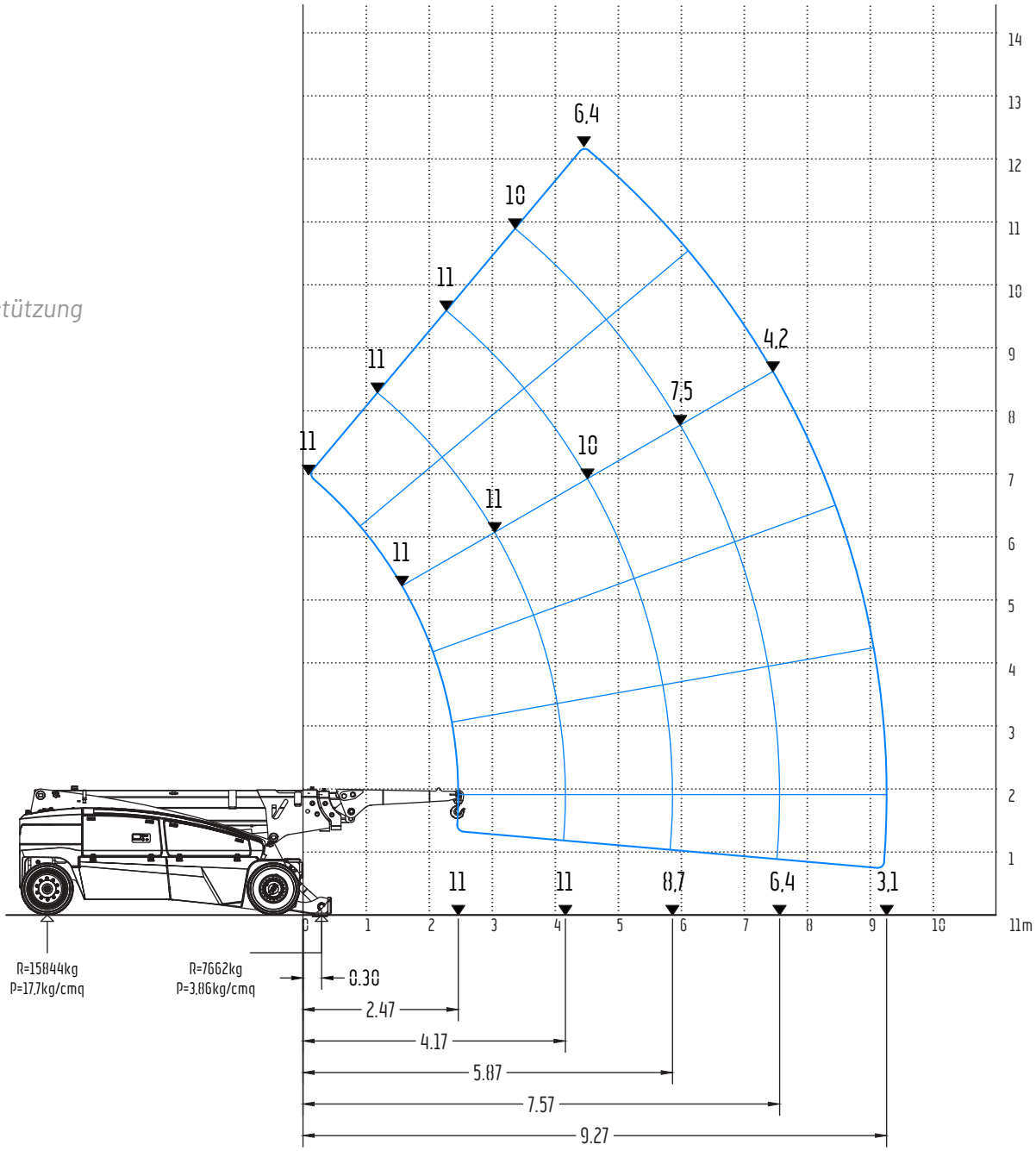

01482 481 960 info@valla-cranes.co.uk

V 2 1 0 R

DIAGRAMMA DI PORTATA (t)
VERSIONE CON JIB MECCANICO NON RIPIEGABILE SU BARRA STABILIZZATRICE

Load diagram (t)
Not-foldable mechanic jib version on stabilizer crossbar

Tableau des charges utiles (t)
Version avec flechette mécanique non pliable sur barre stabilsatrice

Traglastdiagramm (t)
Version mit nicht klappbarer mechanischer Ausleger mit Vorderradabstützung

Diagrama de las capacidades de carga (t)
Versión con pluma mecanica no plegable en barra estabilizadora

cod. 188.387 Rev A

POS. 2

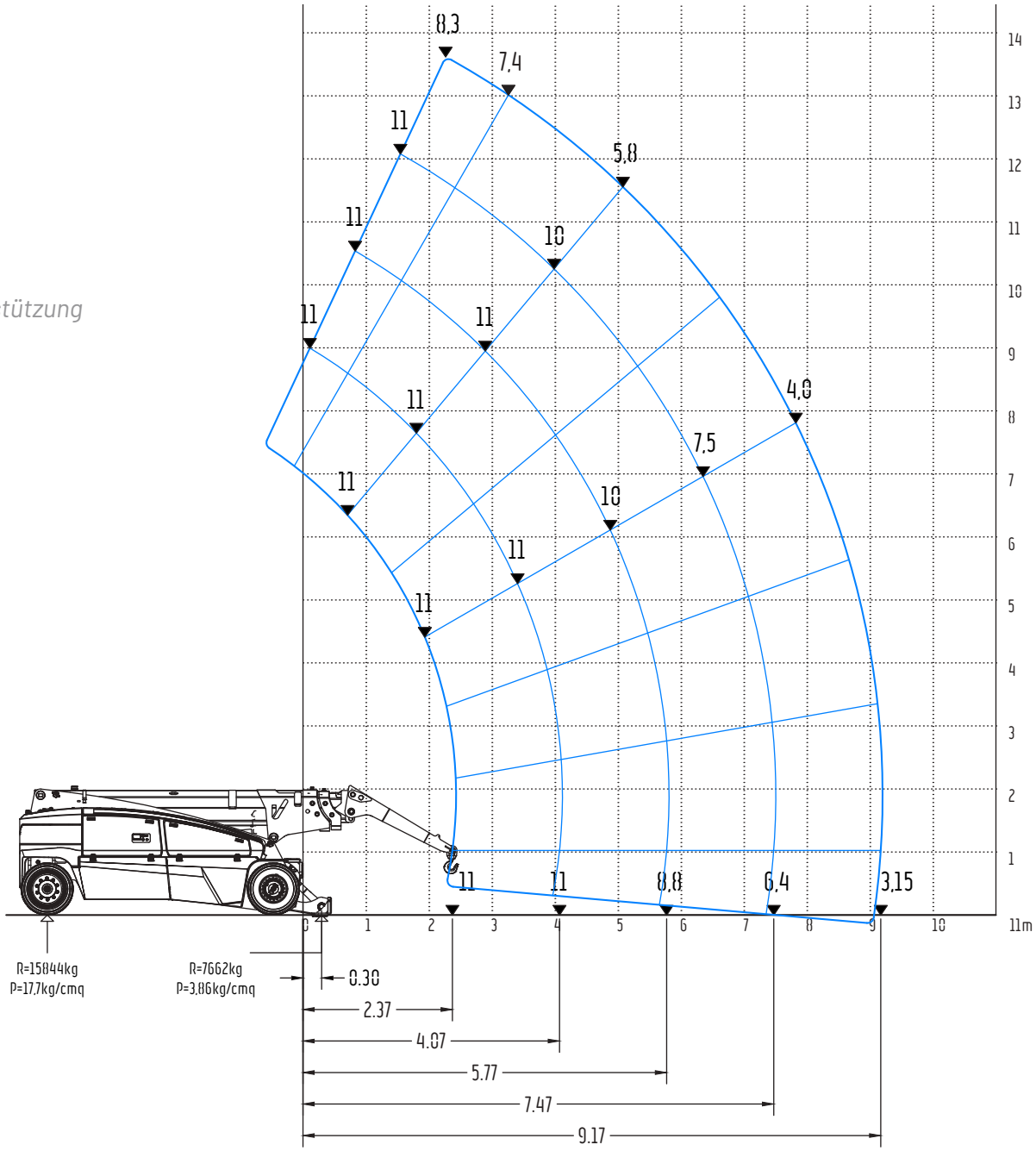

01482 481 960 info@valla-cranes.co.uk

V 2 1 0 R

DIAGRAMMA DI PORTATA (t)
VERSIONE CON JIB MECCANICO NON RIPIEGABILE SU BARRA STABILIZZATRICE

Load diagram (t)
Not-foldable mechanic jib version on stabilizer crossbar

Tableau des charges utiles (t)
Version avec flechette mécanique non pliable sur barre stabilsatrice

Traglastdiagramm (t)
Version mit nicht klappbarer mechanischer Ausleger mit Vorderradabstützung

Diagrama de las capacidades de carga (t)
Versión con pluma mecanica no plegable en barra estabilizadora

cod. 188.388 Rev A

POS. 3

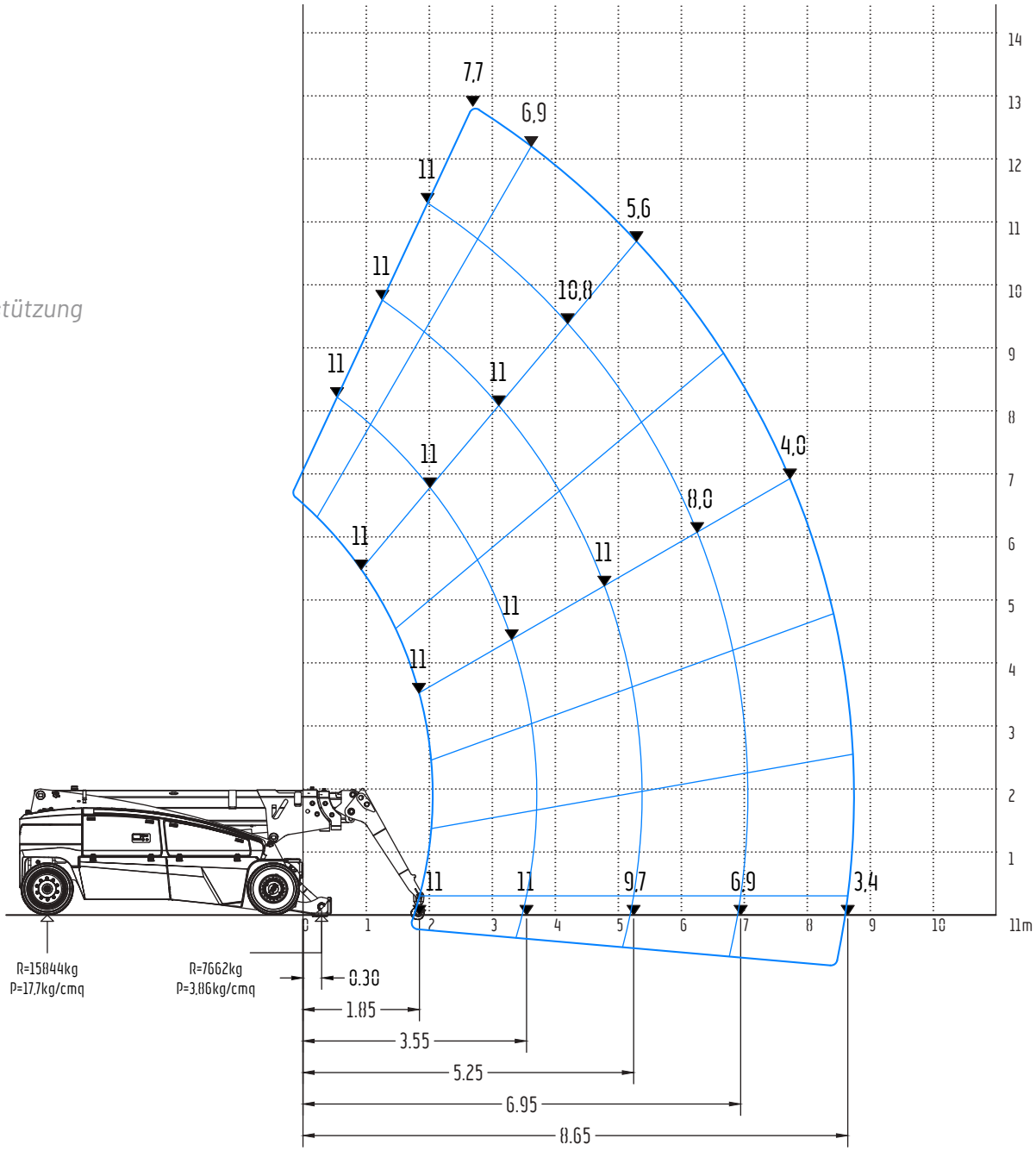

01482 481 960 info@valla-cranes.co.uk

V 2 1 0 R

DIAGRAMMA DI PORTATA (t)
VERSIONE CON JIB IDRAULICO TELESCOPICO RIPIEGABILE SU RUOTE

Load diagram (t)
Foldable telescopic hydraulic jib version on wheels
Tableau des charges utiles (t)
Version avec flechette hydraulique télescopique pliable sur roues
Traglastdiagramm (t)
Version mit klappbarer hydraulischer teleskopischer Ausleger auf Räder
Diagrama de las capacidades de carga (t)
Versión con pluma hidráulica telescópica plegable sobre ruedas

cod. 188.389 Rev A

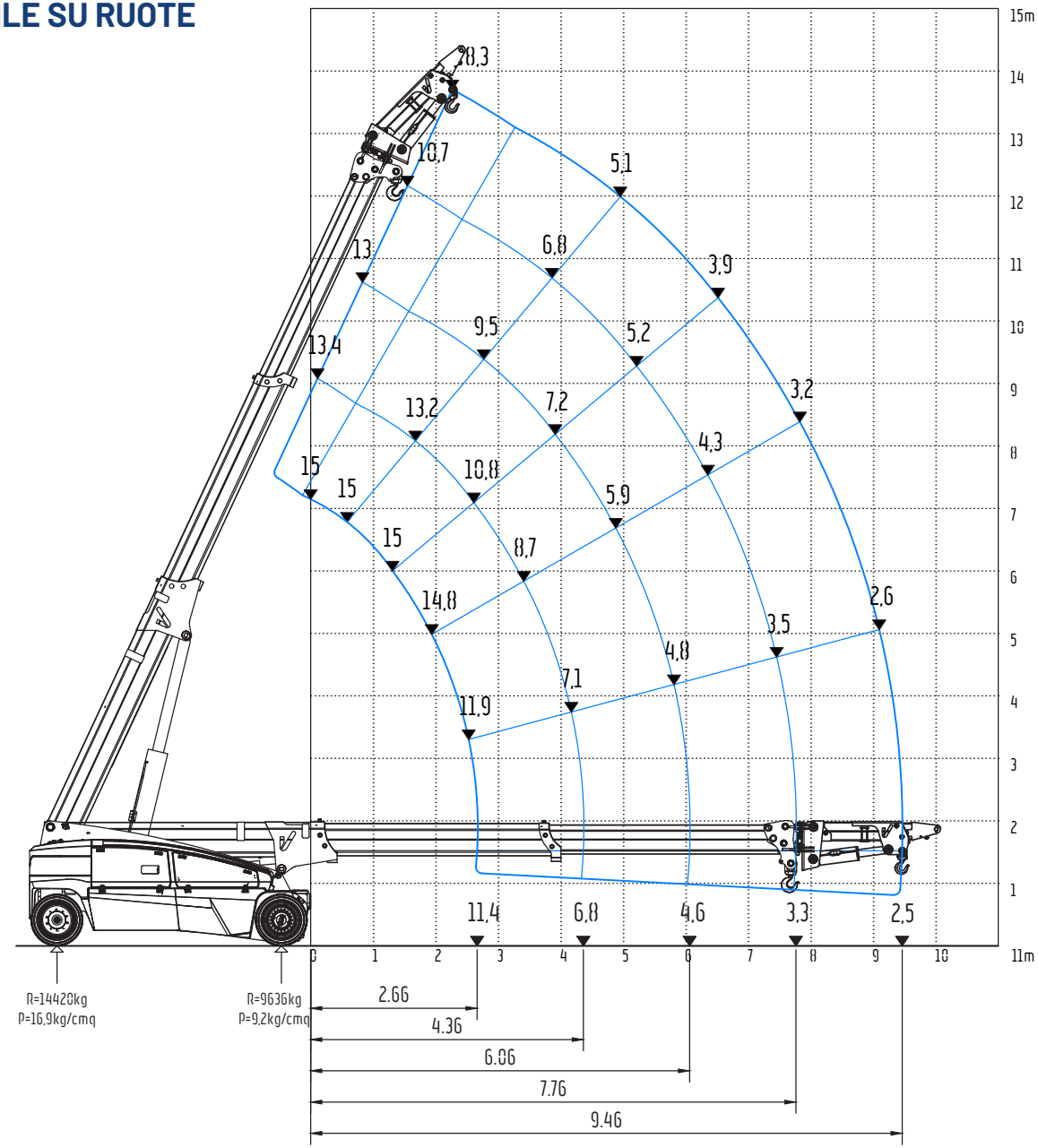

01482 481 960 info@valla-cranes.co.uk

V 2 1 0 R

DIAGRAMMA DI PORTATA (t)
VERSIONE CON JIB IDRAULICO TELESCOPICO RIPIEGABILE SU RUOTE

Load diagram (t)
Foldable telescopic hydraulic jib version on wheels
Tableau des charges utiles (t)
Version avec flechette hydraulique télescopique pliable sur roues
Traglastdiagramm (t)
Version mit klappbarer hydraulischer teleskopischer Ausleger auf Räder
Diagrama de las capacidades de carga (t)
Versión con pluma hidráulica telescópica plegable sobre ruedas

cod. 188.390 Rev A

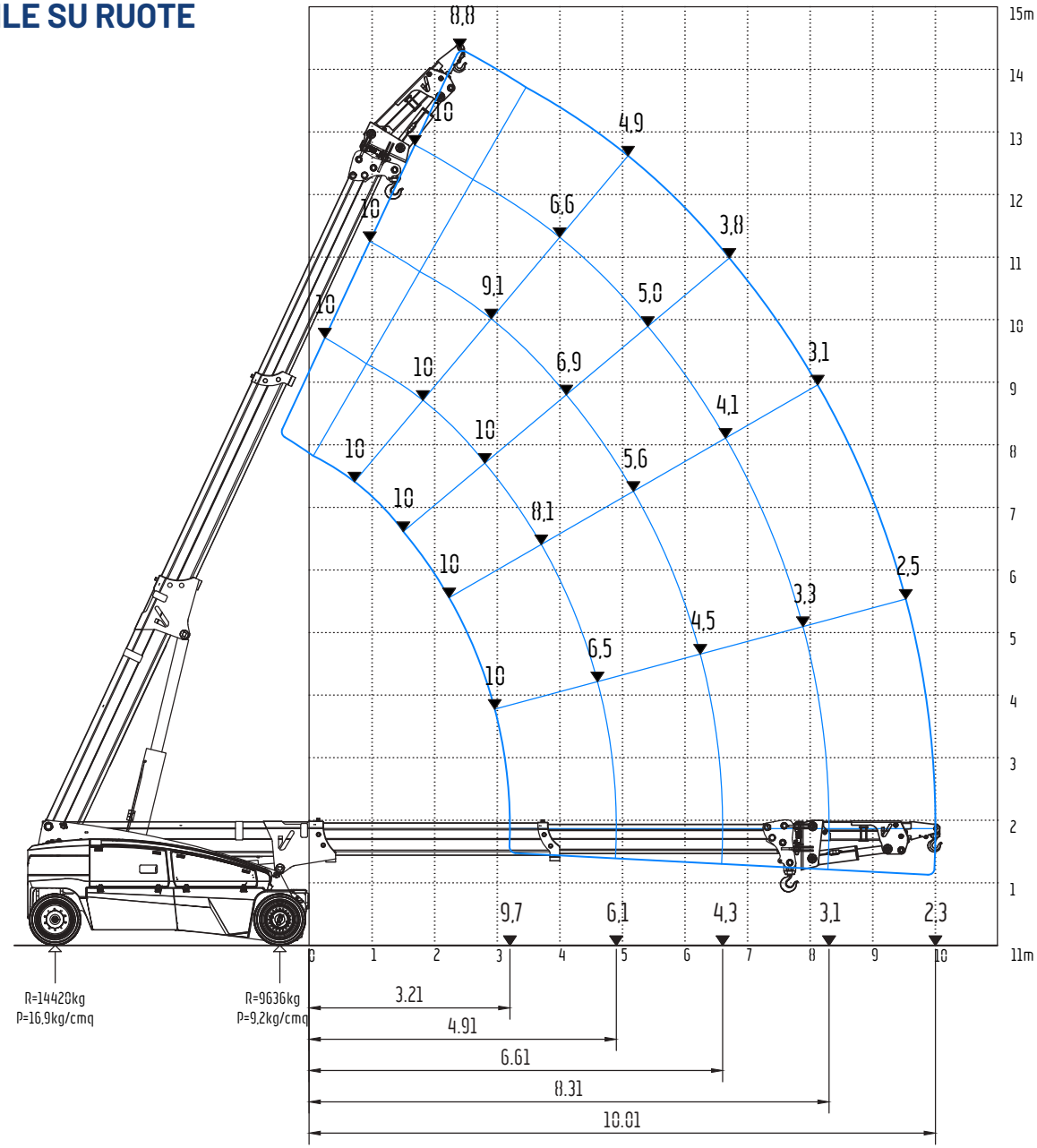

01482 481 960 info@valla-cranes.co.uk

V 2 1 0 R

DIAGRAMMA DI PORTATA (t)
VERSIONE CON JIB IDRAULICO TELESCOPICO RIPIEGABILE SU RUOTE

Load diagram (t)
Foldable telescopic hydraulic jib version on wheels
Tableau des charges utiles (t)
Version avec flechette hydraulique télescopique pliable sur roues
Traglastdiagramm (t)
Version mit klappbarer hydraulischer teleskopischer Ausleger auf Räder
Diagrama de las capacidades de carga (t)
Versión con pluma hidráulica telescópica plegable sobre ruedas

cod. 188.391 Rev A

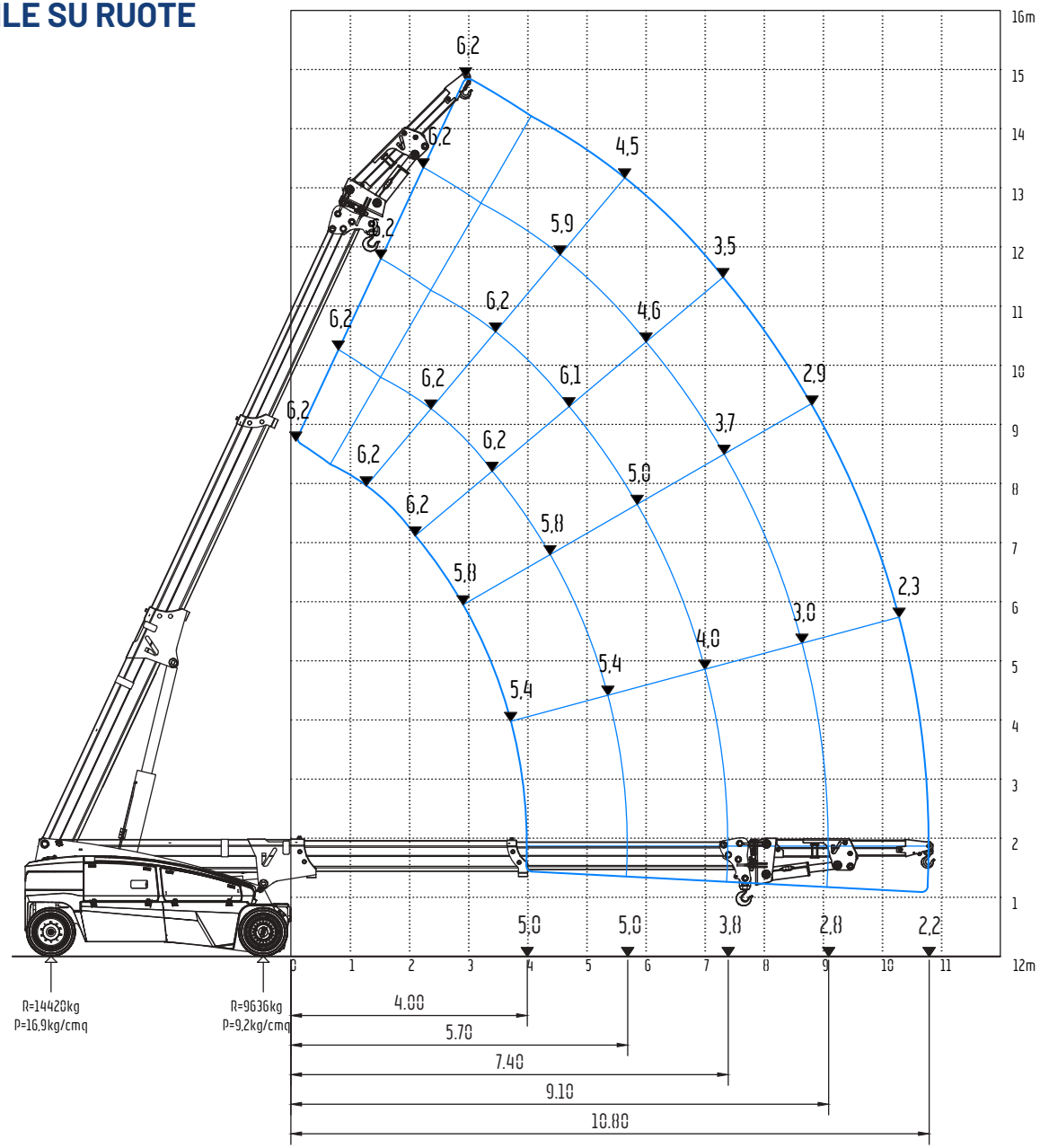

01482 481 960 info@valla-cranes.co.uk

V 2 1 0 R

DIAGRAMMA DI PORTATA (t)
VERSIONE CON JIB IDRAULICO TELESCOPICO RIPIEGABILE SU BARRA STABILIZZATRICE

Load diagram (t)
Foldable telescopic hydraulic jib version on stabilizer crossbar
Tableau des charges utiles (t)
Version avec flechette hydraulique télescopique pliable sur barre stabilsatrice
Traglastdiagramm (t)
Version mit klappbarer hydraulischer teleskopischer Ausleger mit Vorderradabstützung
Diagrama de las capacidades de carga (t)
Versión con pluma hidráulica telescópica plegable en barra estabilizadora

cod. 188.392 Rev A

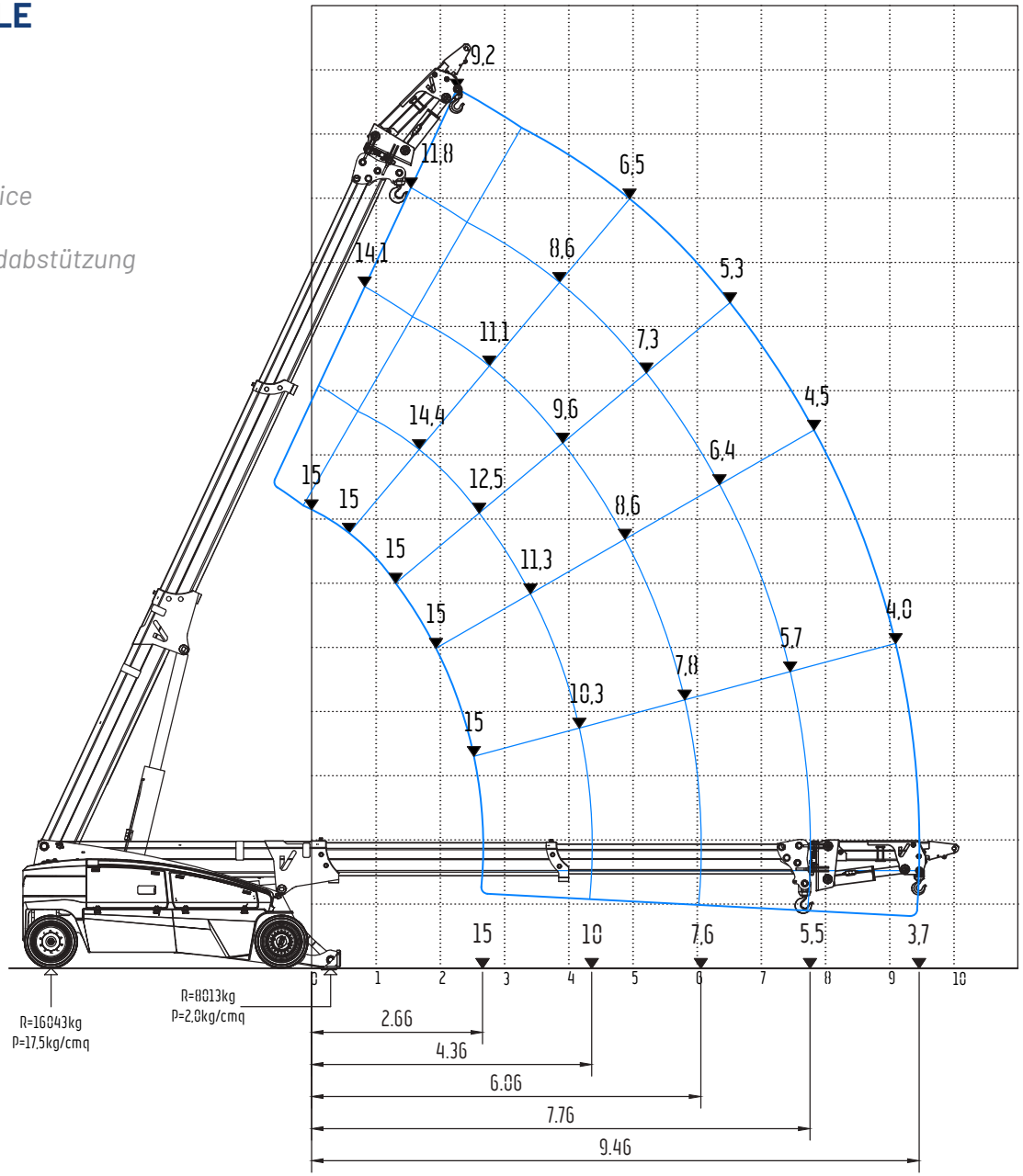

01482 481 960 info@valla-cranes.co.uk

V 2 1 0 R

DIAGRAMMA DI PORTATA (t)
VERSIONE CON JIB IDRAULICO TELESCOPICO RIPIEGABILE SU BARRA STABILIZZATRICE

Load diagram (t)
Foldable telescopic hydraulic jib version on stabilizer crossbar
Tableau des charges utiles (t)
Version avec flechette hydraulique télescopique pliable sur barre stabilsatrice
Traglastdiagramm (t)
Version mit klappbarer hydraulischer teleskopischer Ausleger mit Vorderradabstützung
Diagrama de las capacidades de carga (t)
Versión con pluma hidráulica telescópica plegable en barra estabilizadora

cod. 188.393 Rev A

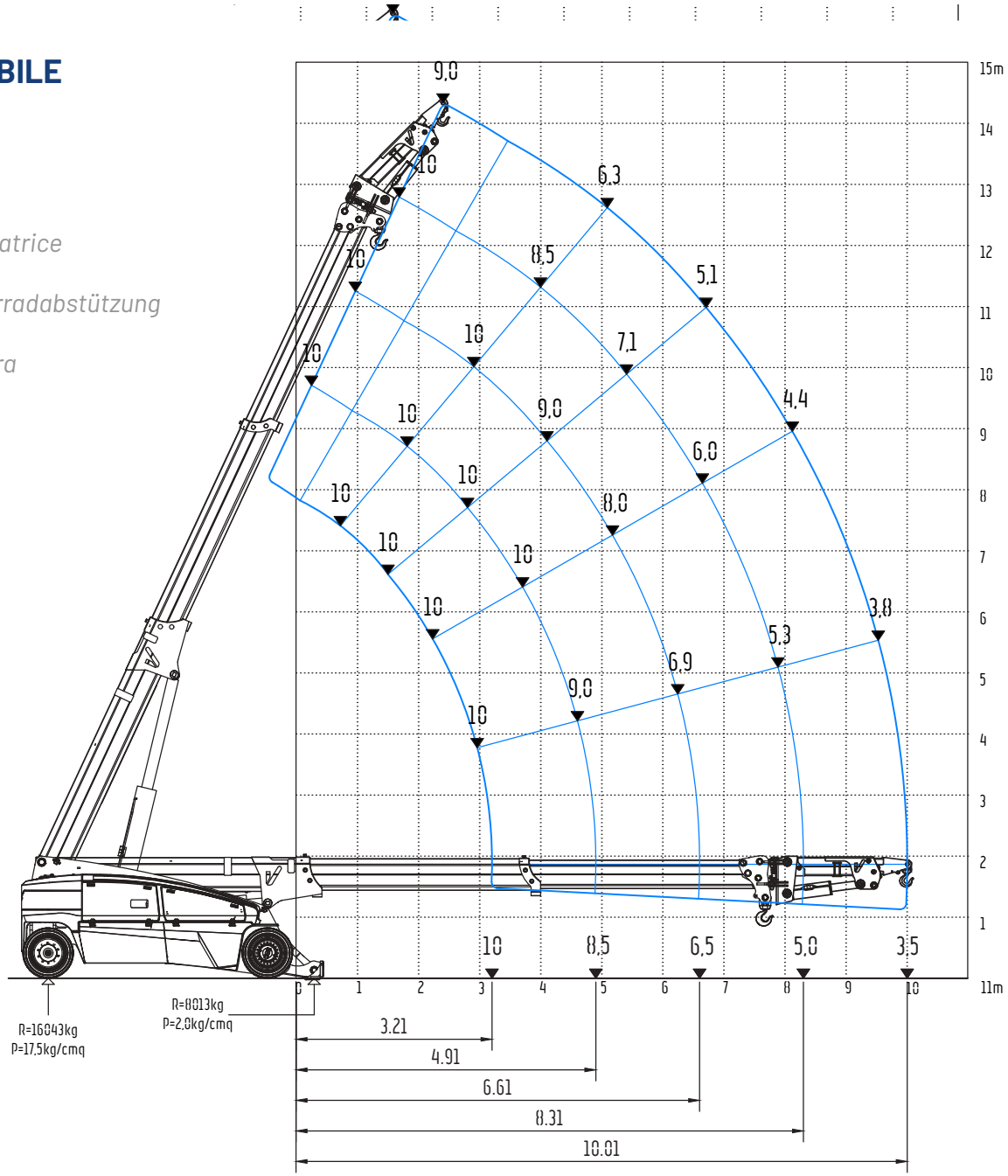

01482 481 960 info@valla-cranes.co.uk

V 2 1 0 R

DIAGRAMMA DI PORTATA (t)
VERSIONE CON JIB IDRAULICO TELESCOPICO RIPIEGABILE SU BARRA STABILIZZATRICE

Load diagram (t)
Foldable telescopic hydraulic jib version on stabilizer crossbar
Tableau des charges utiles (t)
Version avec flechette hydraulique télescopique pliable sur barre stabilsatrice
Traglastdiagramm (t)
Version mit klappbarer hydraulischer teleskopischer Ausleger mit Vorderradabstützung
Diagrama de las capacidades de carga (t)
Versión con pluma hidráulica telescópica plegable en barra estabilizadora

cod. 188.394 Rev A

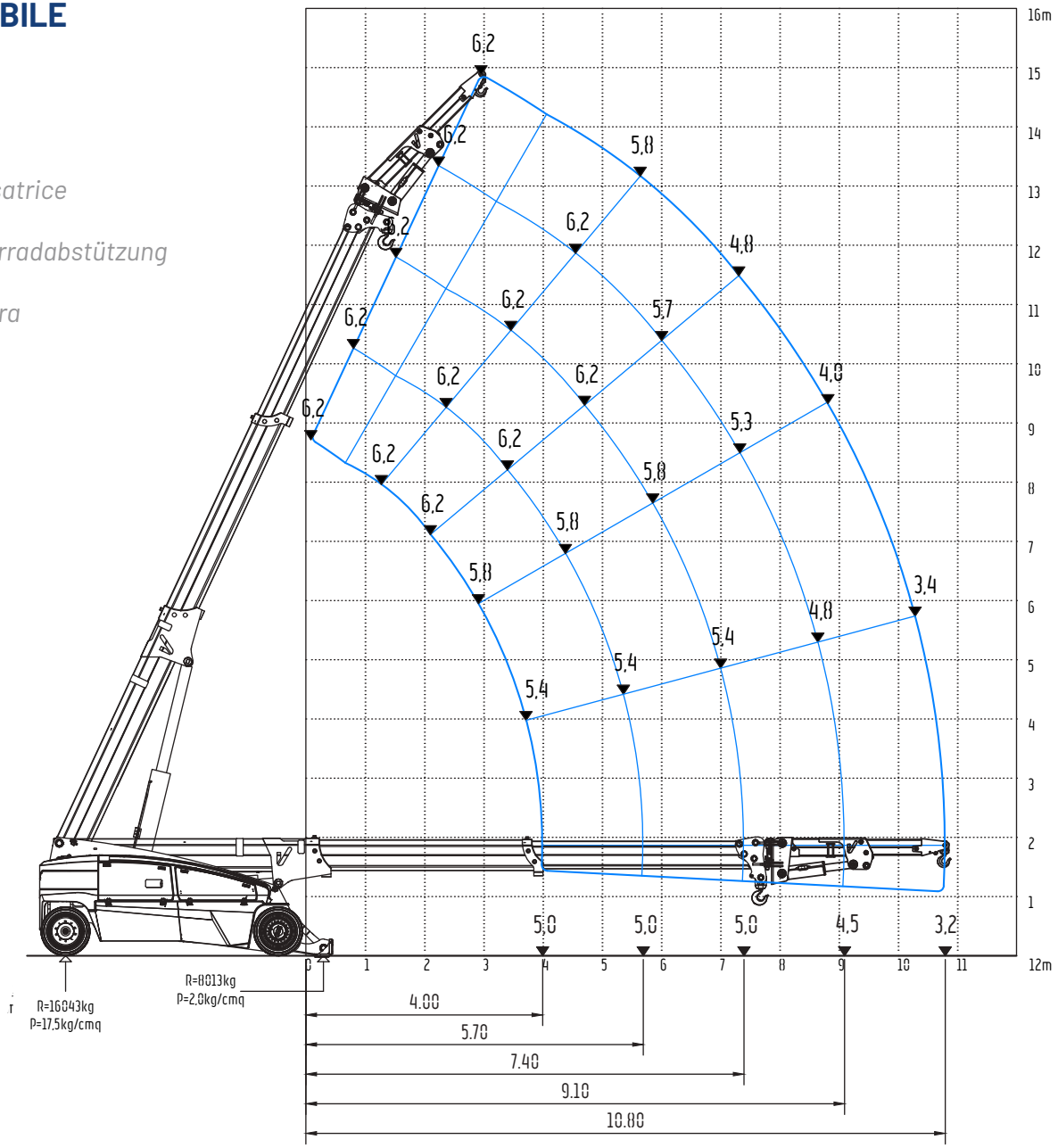

01482 481 960 info@valla-cranes.co.uk

V 2 1 0 R

DIAGRAMMA DI PORTATA (t) - VERSIONE CON FORCHE

Load diagram (t) - Forks version
Tableau des charges utiles (t) - Version avec fourches
Traglastdiagramm (t) - Version mit Gabeln
Diagrama de las capacidades de carga (t) - Horquillas versión

cod. 188.382 Rev A

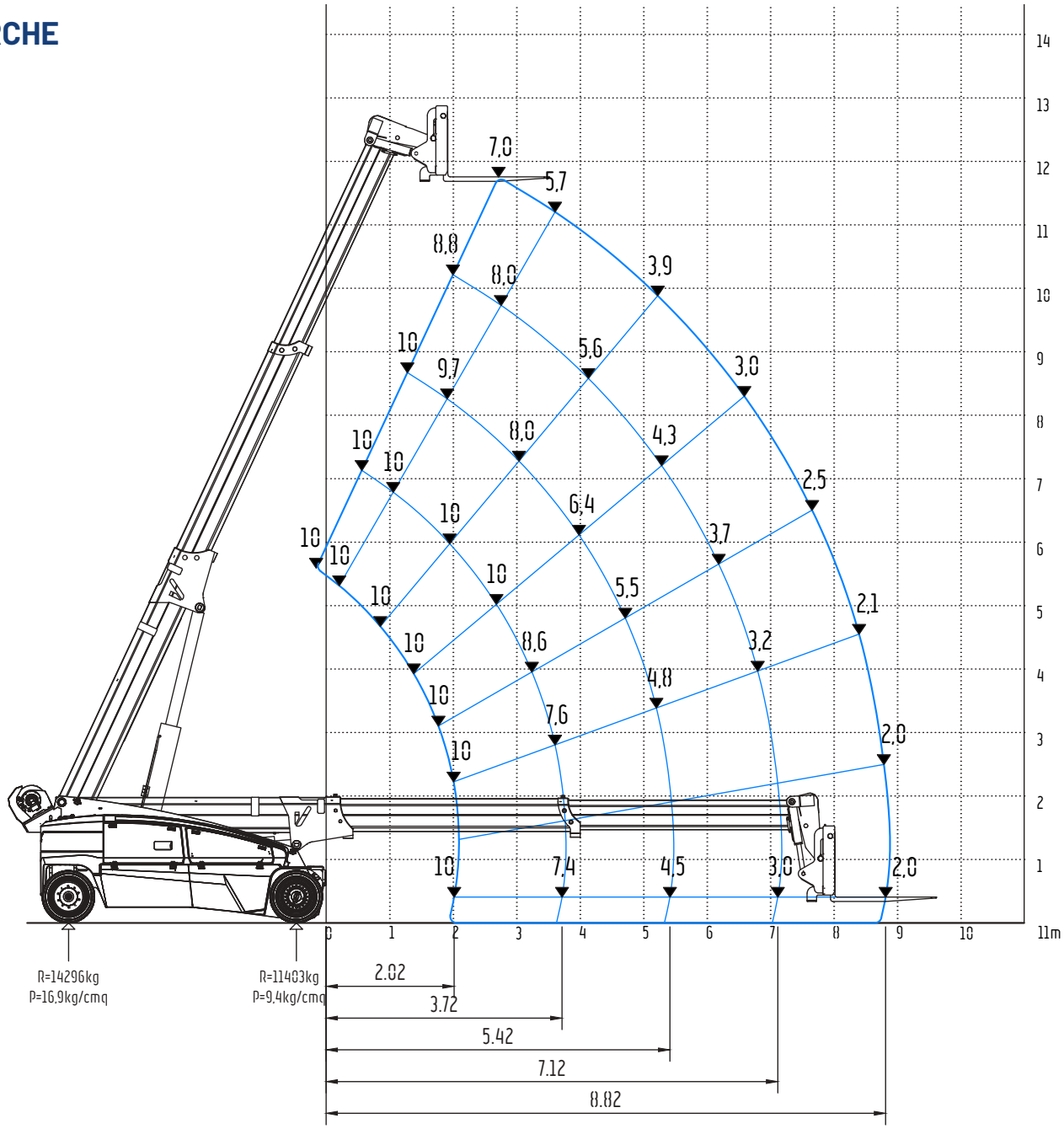

01482 481 960 info@valla-cranes.co.uk

V210R

21.0ton (SWL) Electric Pick & Carry Crane

1. **Winch kit** - Kit argano - 21,0 t
2. **Foldable hydraulic extendable jib** - 15,0 t
   Jib idraulico estensibile ripiegabile sul braccio - 15,0 t
3. **Foldable fixed lenght hydraulic jib** - 3,0 t - 2,7 m
   Jib idraulico fisso ripiegabile sul braccio - 3,0 t - 2,7 m
4. **9-position manual jib** - 10,0 t - 1,6 m
   + fixed extension - 6,0 t - 2,6 m
   Jib manuale a 9 posizioni - 10,0 t - 1,6 m
   + prolunga fissa - 6,0 t - 2,6 m
5. **3-position manual jib** - 11,0 t - 1,8 m
   Jib manuale a 3 posizioni - 11,0 t - 1,8 m
6. **Fork kit** - Kit forche - 10,0 t - 0,8 m
7. **Pulley kit for each jib**
   Kit pulegge per ogni jib

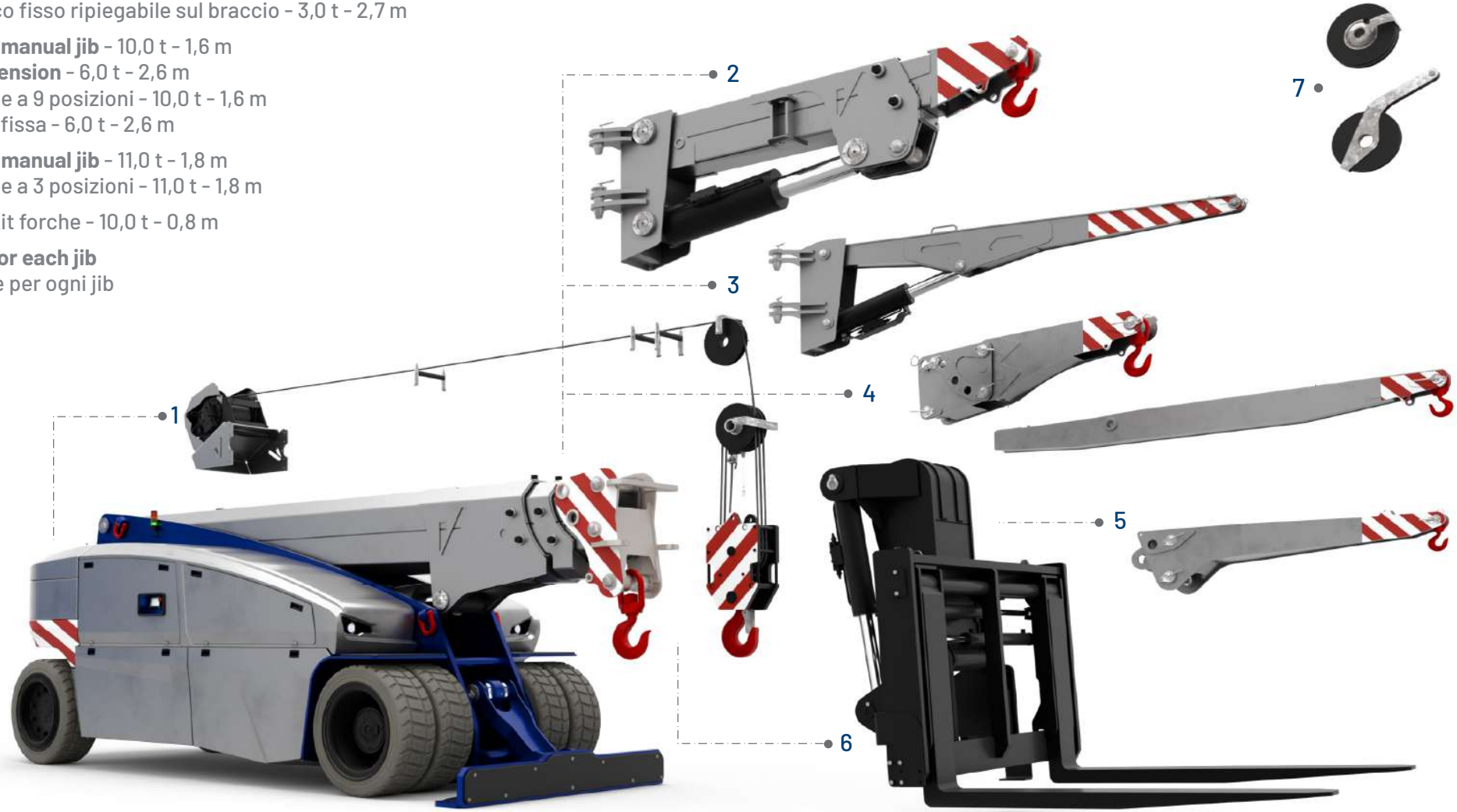

22/05/25

HIRD SALES

Valla

+44 (0)1482 481960

info@valla-cranes.co.uk

Northern
(Head Office)
English Street,
Hull HU3 2BS

Central
Shaw Lane Industrial Estate
Ogden Road, Doncaster
DN2 4SQ

Southern
Unit 8, Redhill 23 Business Park
Holmethorpe Avenue,
Redhill RH1 2NB

TADANO

Valla is a brand of Tadano Ltd.

Dati tecnici e caratteristiche possono subire variazioni senza preavviso. Le macchine rappresentate potrebbero avere accessori opzionali. Le misure indicate nel documento possono avere una tolleranza del valore di +/-3%.

Technical data and features are subject to change without notice,machines shown may have optional accessories. The measurements indicated in the document may have a tolerance of +/-3%.

Les données techniques et les caractéristiques peuvent être modifiées sans préavis, les machines illustrées peuvent avoir des accessoires en option. Les mesures indiquées dans le document peuvent avoir une tolérance de +/-3%.

Eigenschaften und technische Daten können ohne Vorankündigung geändert werden.

Die angezeigten Maschinen könnten Sonderausstattungen haben. Die im Dokument angegebenen Maße können eine Toleranz von +/-3 % haben.

Los datos técnicos y las características están sujetos a cambios sin previo aviso, las máquinas que se muestran pueden tener accesorios opcionales. Las medidas indicadas en el documento pueden tener una tolerancia de +/-3%.